Le choix des armes longues ou des armes de poing

pour les débutants :
du tir de loisirs au tir sportif

Villebois-Mareuil STVM

Au cours de mes années de tir, j'ai souvent entendu de nouveaux tireurs me demander :
« Qu'elle arme, je dois acheter »,

Ma réponse a toujours été : « Je ne sais pas ! ».

Qui suis-je pour conseiller l'achat d'une arme ou bien d'une autre ? Je ne peux que donner des pistes de réflexion, mais en aucun cas décider pour celui qui me demande : que dois-je acheter ?

Par ces lignes, j'essaie de répondre au mieux aux attentes de certains, mais je ne donne que des idées, pas de marque, pas de calibre, bien que pour débuter le mieux est de s'orienter vers les armes à air comprimé, puis le 22Lr avant de se diriger vers du plus gros calibre.

Cet ouvrage n'a pas la prétention de vous inciter à acheter un type d'arme spécifique, Bien que selon les disciplines choisies, les armes seront totalement différentes. Le but est de vous aider à faire votre choix et les critères pour effectuer ce choix sont divers

1°) La discipline choisie
2°) Le choix du cœur
3°) L'aspect mythique
4°) Le prix
5°) La couleuretc...etc... !

Mais même avec tous ces critères pris en compte, cela reste toujours un choix cornélien et pour éviter tous ces désagréments, une seule règle, essayer plusieurs types d'armes, la bonne arme c'est, celle qui vous semble convenir pour la prise en main, la répartition du poids, les résultats en cible, pas de toucher le visuel, non-faire plusieurs tirs groupés ,les réglages se font après l'achat, voir le fascicule :(**Le réglage des organes de visée**) et là vous saurez, c'est elle pas une autre.

Ne pas écouter les tireurs du « dimanche » qui conseillent ceci ou cela, aucune personne n'a les mêmes sensations, le même ressenti, choisir une arme, c'est comme choisir une voiture, ont l'essaie, c'est la seule façon de ne pas se tromper .

Neuve ou d'occasion ? tout le monde ne dispose pas des mêmes ressources financières, il existe de bonnes occasions, mais pour un usage prolongé, le neuf reste à privilégier, surtout pour un tireur sportif qui veut s'orrienter vers la compétition de haut niveau.

Vous voici armé, si je puis m'exprimer ainsi, pour faire un choix judicieux, alors bons tir et longue vie à vos armes.

LES ARMES DE LOISIRS ET DE TIR SPORTIF

LE TIR DE LOISIRS

LES CARABINES À PLOMB :

La pratique de la carabine à plomb, a qui est-elle destinée ?

Les carabines à plomb sont destinées à toute personne souhaitant s'initier au tir, approfondir sa connaissance des technologies du tir de loisir, ou pratiquer le tir en club.

Les carabines à plomb d'une puissance inférieure à 20 joules sont en vente libre à toute personne majeure sous présentation de la carte d'identité dans cette catégorie carabine à plomb. Au delà de 20 joules, il faut présenter une licence de tir ou un permis de chasser validés et la carabine est soumise à déclaration préfectorale.

Les technologies :

Les technologies employées dans le domaine des carabines à plomb sont diverses et variées.

Le système à air comprimé de type carabine à plomb à piston :

Ce procédé est le plus simple : il s'agit de comprimer un piston dans la chambre de compression, communément appelée cylindre, qui sera ensuite poussé par le ressort sous pression afin de comprimer l'air dans le cylindre. L'armement du piston s'effectue soit en abaissant le canon vers le bas, soit en actionnant un levier d'armement situé sur le côté de l'arme, à la suite de quoi vous pourrez insérer le plomb dans la chambre du canon.

Une pression sur la détente libère enfin le piston qui est maintenu par la gâchette, propulsant ainsi le plomb grâce à la pression de l'air comprimé par le mouvement du piston.

C'est un système simple et robuste qui équipe un grand nombre de carabines à plomb jusqu'à une puissance d'une trentaine de joules.

Certaines carabines à piston ne sont pas équipées d'ur système NitroPiston. Ce système offre une compression iden vibrations et le bruit sont nettement réduits du fait de la fluid

Le système à air précomprimé de type PCP (précharge pneumatique) :

Le système à air pré-comprimé fonctionne grâce à de l'air qui a été comprimé au préalable à l'aide d'une pompe à main (comparable à une pompe à vélo) ou un compresseur marin qui recharge des bouteilles de plongée à plus de 200 bars. L'air pré-comprimé est stocké dans un cylindre d'air rechargeable généralement situé sous le canon de la carabine. Cette technique permet de développer des puissances supérieures à 125 joules, tout en assurant une absence de vibration et un fonctionnement silencieux.

Le PCP est le système des hautes performances. Sa forte puissance lui permet d'utiliser des plombs de gros diamètre sur des distances pouvant aller jusqu'à 100 mètres. De plus, ses performances n'ont rien à envier à une carabine en .22 long rifle sur les 50 premiers mètres de la course du plomb, sans pour autant représenter le même danger au delà de cette distance.

Le système à CO2 :

Similaire à l'air comprimé, le CO2 est un gaz carbonique comprimé stocké dans des cartouches non rechargeables de 12 g ou 88 g. La cartouche de CO2 va se percuter contre le bec perceur de la carabine, ce qui va libérer le gaz CO2 et ainsi propulser le plomb au moment du tir.

Ce système, très répandu dans le monde du pistolet à plomb et de l'airsoft, offre également une absence de vibration appréciée notamment par les amateurs de tir de compétition.

Les différents calibres et leurs utilisations :

Le calibre 4.5 mm.

Il est le plus utilisé en France. Idéal pour le tir de loisir ou le tir de précision, il permet des tirs tendus jusqu'à 25-30 mètres, mais prouve ses meilleures qualités dans les courtes distances (10 m).

Il est le plus souvent utilisé dans les carabines à plomb allant de 7.5 Joules à 23 joules. Les fabricants choisissent ce calibre de plomb pour sa légèreté (généralement située entre 0.45 g à 0.8 g). Cette caractéristique correspond parfaitement aux puissances des carabines à plomb allant jusqu'à 23 joules, avec une vitesse de 300 m/s.

Son coût est par ailleurs très abordable avec une boite de 500 plombs moulés d'entrée de gamme, pour des plombs de qualité supérieure fabriqués par emboutissage, les prix allant du simple au double.

Ce calibre offre également la plus large gamme de plombs : match, tête conique, pointue, différents matériaux...

Le calibre 5.5 mm.

Ce calibre est généralement le calibre des performances. Très utilisé dans les carabines PCP/Air pré-comprimé, il est idéal pour le tir de précision à grande distance de 50 à 100 mètres, et est très employé dans les carabines à plomb offrant des puissances allant de 30 joules à plus de 50.

Associé à une carabine à plomb disposant d'une puissance de 40 joules, le plomb

emmagasine une grande quantité d'énergie cinétique à la sortie du canon et offre une très faible dissipation à longue distance comparé au calibre 4.5 mm. Son poids compris entre 0.870 g et 1,645 g lui assure une bonne stabilité.

Le calibre 6.35 mm.

Il est généralement utilisé avec des carabines PCP / Air pré-comprimé. Il est idéal pour le tir de précision à grande distance entre 50 et 75 mètres.

Il propose une puissance d'arrêt supérieure au calibre 5.5 mm et est utilisé pour les carabines à plomb d'une puissance d'environ 60 joules.

Ce calibre est conçu pour la chasse aux nuisibles dans les pays qui l'autorisent, et il allie précision à longue portée et forte puissance d'arrêt.En revanche, son poids avoisinant les 1.645 g et sa courbe balistique parabolique au delà de 75 mètres requièrent un jeu de colliers ajustables qui permettent un réglage de la lunette adéquat en augmentant sa course de réglage en hauteur.

Le calibre 7.62 mm.

Il est généralement utilisé avec des carabines PCP / Air comprimé. Il est idéal pour le tir de précision à grande distance entre 50 et 75 mètres.

C'est un calibre encore peu courant dans le monde de l'air comprimé, bien qu'il propose une puissance d'arrêt imbattable. On l'utilise dans des carabines à plomb développant 125 joules et plus.

Ce calibre est conçu pour la chasse aux nuisibles dans les pays qui l'autorisent car il allie portée précise et très forte puissance d'arrêt.Son poids est compris entre 3 et 3.25 g, (en comparaison, une balle de .22 LR pèse 2.59 g), et sa courbe balistique est parabolique au delà de 75 mètres à l'instar du calibre 6.35 mm.

Précautions d'emploi :

Puisqu'un tireur averti en vaut deux, j'expose ici les principes à respecter impérativement pour éviter tout problème dû à une mauvaise utilisation, chacun accompagné de son explication :

- Ne pas tirer à vide. Tirer sans plomb inséré dans la chambre abîme le ressort, car l'air est comprimé rapidement et s'échappe par le canon sans opposer de précontrainte au piston. Le ressort se détend alors trop et trop vite, ce qui le met à rude épreuve et peut entraîner sa destruction. Le ressort étant un élément clé du fonctionnement de votre carabine, ne négligez pas cette règle d'utilisation, car il est le résultat d'une fabrication méthodique et de calculs précis qui ne tolèrent pas les utilisations fantaisistes.

Cette précaution s’applique également aux carabines utilisant un système de propulsion à vérin au lieu de ressort, ou encore le système NitroPiston.

- Ne pas huiler la carabine à plomb. Á la différence d’une arme à feu, lubrifier l'intérieur de sa carabine à plomb n’est pas recommandé, et ce, pour plusieurs raisons.

L’huile pour arme déposée dans le canon ou sur le piston par un tireur pensant bien faire est en réalité un produit inflammable qui se transforme en micro particules volatiles brûlantes lors de la mise sous pression de l’air, entraînant une brûlure et un dessèchement progressif des joints du canon et du piston.

De plus, la combustion instantanée des micro particules augmente très rapidement le volume des gaz à l'intérieur de la carabine. Celle-ci émet alors une déflagration inhabituelle en bout de canon, généralement accompagnée d'une flamme. Le piston est, lui aussi, soumis à une force cette fois-ci l'entrainant vers l'arrière du corps de compression pouvant entrainer sa déterioration ainsi que celle du ressort.

La seule raison pour laquelle vous pourriez huiler l'extérieur de la carabine carabine serait la prévision d’un stockage de longue durée, et ce, afin de préserver les pièces métalliques de l’oxydation. Si tel est le cas, il est recommandé d’utiliser de l’huile sans additifs que vous retirerez lors de la remise en utilisation de la carabine avant le premier tir. L'huile silicone est recommandée pour les joints en cas de stockage.

- Ne pas utiliser de projectile non adapté. En effet, une carabine à plomb se définit entre autres caractéristiques par son calibre (4.5 mm, 5.5 mm et plus...) et le fabricant a spécifié pour vous le diamètre du projectile le plus adapté aux performances que vous recherchez sur un modèle précis. Rien ne vous empêche de profiter d'une gamme étendue de plomb, mais fiez-vous aux indications concernant le calibre en respectant l'usage du projectile au diamètre qui convient pour éviter tout problème technique.

De même, ne confondez pas le calibre de plomb 4.5 mm diabolo avec les billes d'acier de 4.5,mm qui, bien que de diamètre similaire, ne sont pas compatibles avec votre carabine à plomb. La bille risque de se retrouver coincée dans le canon, et d'en user prématurément les rayures qui donnent sa stabilité au projectile.

Insérer un plomb dans le mauvais sens est aussi une erreur parfois commise et le plomb se retrouve coincé dans le canon du fait d'un amoindrissement de prise de poussée d'air habituellement localisé dans la jupe du plomb.

- N'entreprenez pas de démontage que vous pourriez regretter. Si vous ne vous sentez pas à l'aise avec la mécanique, ne prenez pas le risque de vous retrouver dans l'impasse. De même, n'usez pas de force à l'égard des parties délicates de l'arme ou des optiques de visée. Demander conseil, l'expertise pour répondre à vos doutes ou intervenir sur d'éventuels problèmes. Sont réservés aux techniciens présent dans les armuries

Armé de ces conseils fournis par des techniciens, vous vous mettrez à l'abri de nombreux désagréments en les suivant, afin de profiter intégralement du tir à la carabine à plomb.

LES PISTOLETS ET REVOLVERS À PLOMB ET BILLE D'ACIER

Á qui sont destinés les pistolets à plomb?

Les répliques d'armes de poing à air comprimé sont destinées à toute personne souhaitant se procurer un pistolet ou revolver pour le tir de loisir en intérieur ou plein air, ou s'initier au tir de précision en stand de tir.

Ils sont en vente libre à toute personne majeure sur présentation de la carte d'identité .

Les technologies :

MODES DE FONCTIONNEMENT

Ces dernières années, 4 différents principes de fonctionnement se sont imposés par leur fiabilité en matière de tir au pistolet à air comprimé :

- *Principe de la pompe à air :*
  Sous la pression d'un ressort précontraint, le piston se déplace dans un cylindre. L'air ainsi comprimé projette le plomb diabolo et l'expulse du canon.

- *Principe de l'air comprimé*
  En ouvrant le levier d'armement, le piston, en aspirant l'air, est retiré dans le cylindre. Lorsque le levier d'armement est ensuite refermé, le piston comprime l'air dans la chambre de compression. Une pression sur la détente libère alors une soupape et l'air compressé s'échappe en propulsant le plomb diabolo hors du canon.

- *Avec du gaz CO2*
  Les pistolets utilisant du CO2 fonctionnent également au moyen d'air comprimé. Il suffit de tendre un chien qui, lorsque la détente est libérée, frappe une soupape. Une dose précise de gaz propulseur est alors libérée et éjecte le plomb diabolo hors du canon.
  Le gaz CO2 est extrait d'un cylindre pressurisé, rechargeable, intégré à l'arme.

- *Avec de l'air pressurisé*
  Les pistolets à air pressurisé ont un fonctionnement similaire à ceux utilisant du CO2.
  L'air pressurisé jusqu'à 200 bar est contenu dans un cylindre de compression, rechargeable au moyen d'une bouteille à air comprimé ou d'une pompe spéciale à haute pression.

Les armes de poings à aircomprimé et CO2 de loisirs

Pistolet air comprimé

Pistolet CO2

Revolver Bruni CN821 6" Noir
full Métal Co2
cal.4.5 mm BBs

Pistolet à plomb CO2 ARTEMIS CP1
Multi - coups - 4,5 ou 5,5 mm (6 Joules)

Pistolet À Plomb CO2 4.5 Mm
BB REMINGTON 1911 RAC

LE TIR SPORTIF

Les armes de poings à air comprimé de sport :

Pistolet air comprimé (PAC)

Pistolet à air comprimé ou C02.

- Arme à un seul plomb (sans chargeur).
- Calibre : 4.5 mm (.177").
- Distance de tir de 10 m.
- *Dimension et poids max. de l'arme :*
  420x200x50 mm / 1500 g.
- Poids minimum de la détente : 500 g. -
- *Longueur maximum canon / visée : selon boite de contrôle.*
- Exemple d'armes : Hämmerli 480, Steyr LP 1
  Walther CPM 1
  Morini CM 162E,

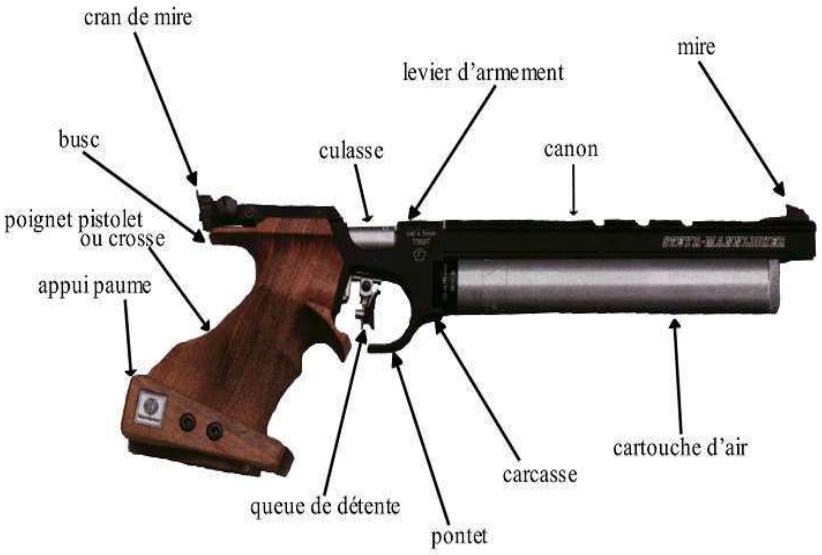

Législation des pistolets et revolvers à blanc (pour ceux qui ont fini par se dire « Pas besoin d'une arme à feu ! ») :

Très dissuasifs, les pistolets et revolvers à blanc permettent, eux aussi, de se tenir à distance de l'agresseur. Ils permettent le tir de munitions à blanc sans projectile, mais dont la puissance de la détonation s'apparente fortement au tir d'une véritable arme à feu. Le bruit généré pouvant atteindre les 130 décibels pourra, en plus de mettre l'agresseur en fuite, avertir le voisinage d'une agression en cours.

En plus de pouvoir tirer des munitions à blanc, le tir de billes en caoutchouc est possible grâce à un adaptateur spécifique. Les projectiles pourront être tirés en coup par coup avec une puissance atteignant les 19.90 joules. De quoi neutraliser et/ou mettre en fuite encore plus efficacement un agresseur.

Pour l'acquisition de ce type d'arme, il vous sera demandé la copie-recto verso de votre carte d'identité. Catégorie D-i.

Á qui est-ce destiné ?

Elles sont destinées au particulier ou professionel désireux de s'équiper en arme de défense pour assurer la sécurité de son domicile. Ce sont des armes non létales en vente libre à tout citoyen majeur sous présentation d'une carte d'identité.

Les armes de défense à blanc sont également utilisables dans le cadre de la reconstitution historique ou du tournage de films de cinéma, conformément à la réglementation en vigueur.

Les technologies proposées :

Dans le registre des armes à blanc de défense, on retrouve les deux technologies principales de l'arme de poing dont elles reprennent le fonctionnement : le pistolet et le revolver.

Les pistolets à blanc fonctionnent de façon semi automatique et disposent d'un chargeur rectiligne logé dans la crosse. Á chaque tir, la glissière située sur le dessus de l'arme recule et éjecte la douille vide, puis rechambre une nouvelle munition lors de son retour vers l'avant, prête à être tirée, ce système est aussi appelé culasse non calée.

Le revolver possède un barillet cylindrique parallèle au canon de l'arme, qui possède un nombre variable de trous pouvant accueillir des cartouches. Après un tir, le chargeur tourne afin de présenter une nouvelle munition dans l'axe du canon et du chien de percussion. Les étuis vides ne sont pas éjectés.

Les armes à blanc de défense sont des copies très fidèles d'authentiques armes de poing et sont destinées à en imiter le fonctionnement à l'aide de munitions à blanc, c'est-à-dire dépourvues de projectile et non létales qui ne sont composées que d'une charge de poudre.

Elles sont conçues dans un but dissuasif du fait de leur apparence réaliste et de la forte détonnation provoquée par la munition lors du tir.

Les différents calibres et leurs utilisations :

Ces armes utilisent des munitions à blanc de calibres différents en fonction du modèle. On retrouve des munition de calibre 9 mm, 8 mm, 6 mm et .22 long rifle Elles fonctionnent sur le même principe que d'authentiques munitions, à savoir par principe de percussion centrale ou annulaire pour les plus petits calibres.

Plus le calibre est important, plus la charge de poudre est importante et plus la détonation et les gaz de combustion délivrés seront importants.

Les *pistolets* emploient des munitions à gorge connues sous la dénomination de PAK, tandis que les *revolvers* emploient des munitions à bourrelet signalées par un R à la suite de la référence du calibre.

On trouve donc du 9 mm PAK aussi bien que du .380/9 mm R.

Attention, les munitions pour pistolet et revolver ne sont pas compatibles entre elles !

De même, si vous possédez déjà une arme de défense ancienne ou récente, les munitions sont accessibles séparément. En cas de doute sur le calibre à employer, référez-vous aux indications des fiches produit ou demandez conseil à un armurier.

Enfin, certaines munitions contiennent un agent irritant (CN, CS) qui est projeté à plusieurs mètres vers la cible lors du tir, produisant sur l'agresseur un effet incapacitant. On trouve également des munitions aux effets pyrotechniques accrus, telle la munition Flash qui produit une flamme et une détonation améliorée.

Les accessoires :

Différents accessoires peuvent compléter les armes à blanc et améliorer leur efficacité défensive.

- Il est possible d'adjoindre, par exemple, un embout à projectile caoutchouc qui se visse sur le canon de l'arme et dans lequel on introduit une balle de caoutchouc. Lors du tir, la balle sera propulsée à haute vitesse en direction de la cible par l'action des gaz en combustion qui s'échappent par le canon. La vitesse développée par ce projectile lui confère un pouvoir incapacitant en cas de contact avec le corps de l'agresseur.

- Des embouts lance-fusée sont généralement fournis avec chaque arme, et permettent de tirer des fusées de détresse/signalisation de couleur.

- Les armuriers proposent également une gamme variée d'étuis et d'holsters compatibles avec la plupart des armes disponibles pour un port efficace et discret.

- Des cadenas de pontet sont recommandés pour rendre inutilisable l'arme lors du stockage au domicile, plus particulièrement pour les personnes hébergeant des enfants.

- Pensezez aussi aux lampes compactes de haute puissance qui améliorent vos capacités de réaction en cas d'intrusion dans votre domicile. L'alliance d'un bon éclairage et d'un matériel de défense de qualité accroît votre pouvoir de dissuasion.

Précautions d'emploi :

Il s'agit d'un produit qui exige des précautions d'utilisation ainsi qu'un entretien correct afin de le conserver opérationnel et en bon état de marche, et ce, pour la sécurité finale de l'utilisateur.

Voici donc quelques règles d'utilisation à destination du débutant pour ne pas risquer d'endommager son pistolet ou revolver à blanc à cause d'une erreur d'utilisation ou d'une négligence :

Utilisez des munitions appropriées :

Il faut veiller à ne pas intervertir les calibres et les munitions, car ils ne sont pas forcément compatibles entre eux. Le calibre doit être respecté, car une arme a été conçue pour ne bien fonctionner qu'avec le calibre désigné. Respectez donc les indications du fabricant pour éviter tout désagrément technique.

N'essayez pas non plus d'insérer de vraies munitions à l'intérieur de l'arme pour les tirer, il n'y a pas de compatibilité et le pistolet/revolver n'est pas éprouvé pour de telles opérations qui mettraient votre vie en danger.

N'apportez aucune modification à l'arme :

Le fabricant d'armes à blanc est un professionnel de l'armement, et la disposition des éléments de l'arme ne doit rien au hasard ou à la fantaisie. Les pièces mécaniques subissent des contraintes importantes lors du tir et leur résistance est assurée par le respect de dimensions précises et d'un mécanisme complet.

Ne retirez ou ne modifiez aucune pièce d'origine afin de conserver un parfait fonctionnement et éviter les risques de pannes mécaniques ou les risques de blessures. Par exemple, retirer la bague à l'intérieur du canon d'un pistolet à blanc empêchera le recul de la glissière entraîné par la compression des gaz, et l'éjection de la douille vide ne sera plus assurée.

Évitez le démontage complet :

Le mécanisme d'une arme à feu est minutieux et l'on y trouve de nombreuses petites pièces, ressorts et goupilles. Le démontage complet n'est pas recommandé même en cas d'éventuelle panne, vous risquez une perte de garantie, des techniciens sont compétents pour assurer les réparations.

Un démontage sommaire est possible comme sur les vraies armes dont elles sont les répliques, qui permet d'avoir accès aux éléments les plus importants de l'arme et de les nettoyer. Ce démontage est aisé et ne vous mettra pas en difficulté.

Entretien :

En ce qui concerne l'entretien général, il est, comme sur les véritables armes de poing, incontournable. Qu'il s'agisse du nettoyage ou du stockage, il est important d'offrir les meilleures conditions à votre mécanique pour un fonctionnement optimal :

Nettoyer régulièrement son arme :

C'est une marque de respect pour les outils que représentent vos armes de défense à blanc, et n'est pas à négliger considérant les services qu'elle peuvent vous rendre en cas de danger.

La poudre des armes à feu développe de grandes puissances de combustion, mais se révèle salissante à force d'utilisation puisque les résidus de poudre brûlée peuvent encrasser les parties mobiles et réduire la fluidité de leur mouvement. Utilisez des écouvillons de nettoyage pour la chambre et la bouche du canon, et des brosses adaptées pour décoller les résidus accumulées par les tirs répétés. Des produits de nettoyage efficaces sous forme liquide ou de lingettes sont disponibles et rendront la tâche rapide et agréable.

De même, la lubrification après nettoyage des pièces mobiles (telles que la glissière) est recommandée puisqu'elle améliore la fluidité de leurs mouvements et réduit la friction, et ainsi leur usure. Employez la bonne huile pour armes étudiée spécialement pour vos besoins.

Stockez votre arme de défense à blanc :

Stockez votre arme de défense à blanc dans un endroit sec après lui avoir appliqué une fine pellicule d'huile pour la préserver de toute oxydation naturelle des métaux, et n'hésitez pas à la munir d'un cadenas de pontet qui vous garantira la tranquillité d'esprit si vous avez des enfants. Vous la retrouverez en parfait état de marche en cas de besoin.

Législation armes à CO2 :

Apparues récemment sur le marché de l'arme de défense, les armes à CO2 tirant des balles de caoutchouc sont la nouvelle solution de défense en vogue. Elles permettent le tir de balles caoutchouc à l'aide de capsules de CO2 de 12 grammes à une puissance pouvant atteindre les 11 joules pour une arme de poing.

Si ce type d'arme est facilement accessible, les armes à CO2 à balles caoutchouc peuvent manquer de punch sur un agresseur déterminé, à moins de viser une partie sensible du corps, ce qui, à l'inverse, peut entraîner de graves blessures. Plutôt recommandées davantage comme arme de loisir ou encore pour l'entrainement à la défense personnelle au domicile, ce qui semble être plus proche de l'utilisation première de ce type d'arme.
Vente libre aux personnes majeures. Catégorie D-h

Législation armes à balles caoutchouc (Flash ball & Gomme Cogne) :

Ces armes propulsent des projectiles en caoutchouc à l'aide cartouches pyrotechniques, généralement de calibre 12 pour les Gommes Cogne, et 44/83 pour le Flashball. Particulièrement efficaces, ces armes à létalité réduite sont capables de mettre hors d'état de nuire les individus les plus agressifs en un seul tir et permettent d'éviter la confrontation physique. On pourra par ailleurs choisir entre deux types de munition, la chevrotine en caoutchouc regroupant plusieurs projectiles, qui amoindrira le choc, mais augmentera la probabilité de toucher sa cible et les balles caoutchouc monolithiques à la force d'impact supérieure.

Afin d'éviter d'infliger de graves blessures, il conviendra de viser les membres ou le ventre de la cible.

Arme de catégorie C-3 nécessitant une carte d'identité et certificat médical de moins d'un mois ou une licence de tir définitive signée et validée par le médecin, ou un permis de chasse accompagné de sa validation de l'année en cours.

Á qui sont-elles destinées ?

Les armes de défense à balle caoutchouc sont destinées à toute personne désireuse d'acquérir une arme de défense non létale efficace pour la défense du domicile.

Ces armes tirent des projectiles en caoutchouc à très haute vitesse, entraînant un effet neutralisant non létal au moment de l'impact. Elles conviennent donc au particulier ou professionnel souhaitant neutraliser un agresseur à distance.

Elles sont soumises à déclaration en préfecture et nécessitent la présentation d'un certificat médical d'un médecin datant moins d'un moins ou une licence de tir ou un permis de chasse validé de l'année.

Le port et le transport d'une arme de défense prête à l'emploi est interdit en France, ce type d'armes est destiné à la protection de votre domicile.

Les technologies proposées, que choisir ?

Les technologies sont semblables, mais les **armes à balles caoutchouc** se distinguent par des fonctionnements et des puissances différentes.

Le principe de base reste néanmoins le même pour chacune d'entre elles : l'utilisation de la force cinétique développée par un projectile en caoutchouc projeté à haute vitesse pour infliger des lésions non létales au corps de l'agresseur au moment de l'impact, pouvant aller d'une forte douleur à un **K.O**. complet.

Le choix d'une arme plutôt que d'une autre dépend de la sensibilité de l'utilisateur et des facteurs qu'il juge primordiaux : la puissance, la taille, le poids, l'esthétique, la discrétion ou encore le budget nécessaire.

- Le système Gomme Cogne utilise le principe de la cartouche de chasse pour propulser des projectiles sous forme de balle caoutchouc (18 mm de diamètre) ou de chevrotine caoutchouc. Des cartouches raccourcies sont compatibles avec les pistolets à un ou deux coups tandis que des cartouches de taille standard sont compatibles avec les fusils de chasse. Un pistolet Gomm Cogne développe une puissance d'environ 63 joules.

→ La variete des cartouches est intéressante et les puissances développées sont élevées, produisant une bonne puissance d'arrêt.

- Le système Flash Ball emploie aussi le principe du fusil de chasse à canons juxtaposés basculants dans lesquels on insère des cartouches à balle caoutchouc de 44 mm de diamètre aussi inspirées des cartouches de chasse, et projetées à une puissance de 200 joules.

→ L'arme est certes massive et peu discrète, mais la puissance est au rendez-vous, c'est l'arme de défense à balle caoutchouc la plus puissante commercialisée en France. La puissance d'arrêt est maximale.

- Le système Safegom utilise le système de revolver à barillet jetable et à coups multiples pour projeter des billes de caoutchouc de calibre .38 sans devoir recharger pendant six tirs. Le fonctionnement en double et simple action est identique à celui d'un authentique revolver.

→ L'arme est légère, discrète et réaliste, et bien que les projectiles soient de taille modeste, il est possible d'enchaîner six tirs consécutifs.

- Le système Reck King Cobra reprend le principe d'un revolver à blanc dans le canon duquel on peut insérer des balles de caoutchouc d'un diamètre de 18,5 mm, propulsées par les gaz délivrés par la percussion de la cartouche à blanc contenue dans le barillet. Le revolver développe une puissance d'environ 20 joules.

→ Bien que moins puissant que les autres systèmes, cette arme a des performances correctes et ses cartouches sont relativement économiques et polyvalentes.

- Le système SG 68 est un fusil à pompe à air comprimé qui emploie des cartouches de CO2 pour la propulsion de balles caoutchouc de calibre .68.

→ L'autonomie des capsules de C02 associée à une esthétique impressionnante et dotée d'une gamme d'accessoires optimale.

Les différentes munitions :

Chaque système emploie ses propres munitions et projectiles et toutes sont disponibles séparément de l'arme.

Le diamètre des balles caoutchouc varie de 9,6 mm à 44 mm.

On retrouve la munition de type Gomm Cogne balle/chevrotine caoutchouc compatible avec les armes de chasse, la redoutable munition du Flash Ball, le barillet SafeGom ou encore les munitions à blanc pour pistolet et revolver en calibre .380 R.

Il existe des munitions d'entraînement à charge réduite pour découvrir et s'accoutumer aux capacités de votre arme de défense.

N'oubliez pas qu'au-delà du fonctionnement d'une arme, ce sont les qualités de la munition qui font toute la différence. Vous mettez toutes les chances de votre côté en sélectionnant ce qui se fait de mieux pour votre sécurité.

LES ARMES DE CATÉGORIE B

LES ARMES DE LOISIRS

À qui est-ce destiné ?

L'arme de poing de catégorie B est destinée au tireur souhaitant acquérir une arme pour le tir en club, se perfectionner ou se faire plaisir avec un outil de précision ou de puissance, voire les deux.

C'est l'objet adéquat pour approfondir sa connaissance de l'arme de poing à la suite des modèles à plombs ou à feu limités à un coup, et découvrir ainsi des sensations supérieures.

Le domaine de l'arme de poing réunit plusieurs disciplines de tir parmi lesquelles le pistolet libre, le tir à l'arme réglementaire (TAR), le tir de vitesse, l'IPSC et bien d'autres, au cours desquelles les initiés se mesurent dans des épreuves de rapidité et de précision.

Les **armes de catégories B** sont soumises à déclaration en préfecture et nécessitent l'envoi d'une copie de pièce d'identité et de licence de tir en cours de validité, ainsi que l'original de l'autorisation de détention et d'acquisition d'arme.

Quelles technologies proposées ?

Deux technologies principales se font concurrence, le pistolet semi-automatique et le revolver. Le choix de l'un ou de l'autre relève souvent des goûts ou habitudes de chacun, mais chaque modèle a ses spécificités.

Le pistolet : bien que fréquemment appelé pistolet automatique, il fonctionne de façon semi automatique et dispose d'un chargeur rectiligne logé dans la crosse. À chaque coup de feu, la glissière située sur le dessus de l'arme recule et éjecte la douille vide, puis rechambre une nouvelle munition lors de son retour vers l'avant grâce à un ressort récupérateur, prête à être tirée.

C'est une arme offrant une grande capacité de magasin et des tirs rapides grâce son réarmement semi-automatique.

Le revolver : de conception plus ancienne que le pistolet semi-automatique, il s'agit d'un système équipant une arme à feu dans lequel les chambres sont amenées tour à tour devant un canon indépendant par rotation, permettant de tirer plusieurs coups .il est doté d'un barillet cylindrique parallèle au canon de l'arme qui possède un nombre variable de chambres pouvant accueillir des cartouches. Après un tir, le chargeur tourne afin de présenter une nouvelle munition dans l'axe du canon et du chien de percussion. Les étuis vides ne sont pas éjectés.

Le revolver est apprécié pour sa fiabilité et son confort pour le tir des munitions de gros calibre. Ce sont aussi des armes très stables et précises lorsque l'on tire en simple action du fait de la petite quantité de pièces mobiles.

Quel calibre choisir ?

Les armes de poing de catégorie B offrent une intéressante variété de calibres et munitions, mais pistolets et revolvers n'utilisent pas les mêmes.

Seront présentés dans les tableaux suivants les calibres les plus répandus dans le domaine des armes de poing neuves ou d'occasion. Ces munitions sont disponibles dans toutes les bonnes armuries, aisi que des calibres plus rares , uniquement sur commandes.

Calibre Pistolet	Diamètre de l'ogive	Vitesse moyenne	Commentaire
22 LR	5.6 mm	380 m/s	Très répandue et bon marché, munition idéale pour les débutants ou l'entraînement, et utilisable dans des armes de catégorie C
7.65 mm	7.94 mm	310 m/s	Munition de faible encombrement, de faible recul et polyvalente.
7.62x25 TT	7.87 mm	502 m/s	Munition militaria soviétique à la mode et qui présente de belles aptitudes.
9x19 mm Para	9 mm	377 m/s	La plus répandue et la moins chère, c'est la munition de dotation des polices et armées dans de nombreux pays.
40 S&W	10 mm	350 m/s	Compromis entre le 9mm Para et le .45 ACP
45 ACP	11.43 mm	330 m/s	Puissance et force d'arrêt au rendez-vous.
50 AE	12.7 mm	430 m/s	Munition plus rare et coûteuse, mais très puissante avec fort recul.

Calibre Revolver	Diamètre de l'ogive	Vitesse moyenne	Commentaire
22 LR	5.6 mm	380 m/s	Comme pour le pistolet, très répandue et bon marché, interchangeable avec carabines et pistolets.
32 S&W Long	7.9 mm	235 m/s	Calibre de compétition apprécié pour son faible recul et ses ogives wadcuter pour le tir à 25 m.
38 Special – 357 Mag	9 mm	250 m/s – 453 m/s	Munition polyvalente et endurante appréciée pour le tir à 25m, la version magnum est préférée pour sa puissance. Munition de police à coût raisonnable.
44 Special - 44 Mag	11 mm	270 m/s – 460 m/s	Le 44 Mag est le calibre le plus puissant des calibres financièrement bon marché.

44-40 Winchester	10.8 mm	360 m/s	Ce calibre est compatible avec les carabines western et l'ont peut désormais se le procurer grâce aux déclarations de catégorie C
45 Colt	11.4 mm	295 m/s	Idem que le 44-40.
454 Casull	11.5 mm	500 m/s	Premier calibre d'arme de poing à dépasser 2000 Joules d'énergie.
460 S&W Mag	11.5 mm	630 m/s	Calibre extrême à la trajectoire tendue, il développe une forte énergie et une très forte puissance d'arrêt tout en conservant une certaine vitesse.
500 S&W	12.7 mm	600 m/s	Excellente puissance d'arrêt, mais moins rapide que le 460 S&W.

Armes de poing, choisir son arme à feu :

Faut-il acheter un pistolet ou un revolver ?

Pistolet et revolver

Préambule

Avant d'aborder en détail les particularités des armes de poing en tir sportif, il convient, pour éviter toute confusion, de nous arrêter quelques instants, afin d'examiner les caractéristiques techniques différenciant le pistolet du revolver.

Les facteurs principaux dans le choix d'une arme de poing sont les suivants :

- Choix du système, pistolet ou revolver : la prise en main est différente, le poids, les dimensions et techniques de tir aussi. Pour du tir de précision, un revolver représente généralement moins d'investissement qu'un pistolet.

Définition et principes techniques du revolver :

Un des débats récurrents sur les armes de poing est de savoir s'il est préférable d' acheter un pistolet ou un revolver. Pour rappel, un revolver est une arme à feu qui tire son nom de l'Anglais « revolve », qui signifie *tourner autour de*, *réaliser une révolution*. que fait le barillet de l'arme autour de l'axe formé par le canon. Ainsi, le revolver ne comporte aucun système d'amortissement du recul : un barillet, tournant sur un axe, est percé de chambres cylindriques contenant les cartouches. L'éjection de la douille vide ainsi que le chargement nécessitent le basculement du barillet.. Le barillet aligne ses chambres (et donc les cartouches) dans l'axe du percuteur et du canon en tournant sur lui-même. Sa capacité est généralement limitée à 6 coups.

Le mécanisme de détente est à simple ou à double action selon que l'on actionne ou non le chien avant d'appuyer sur la détente, laquelle ne possède pas de cran d'arrêt. Pour la pratique du tir sportif, l'usage de la simple action est recommandé pour éviter toute déviation lors du départ du coup.

Chaque pression sur la queue de détente entraine la rotation du barillet et permet au marteau de percuter les cartouches contenues dans les différentes chambres.

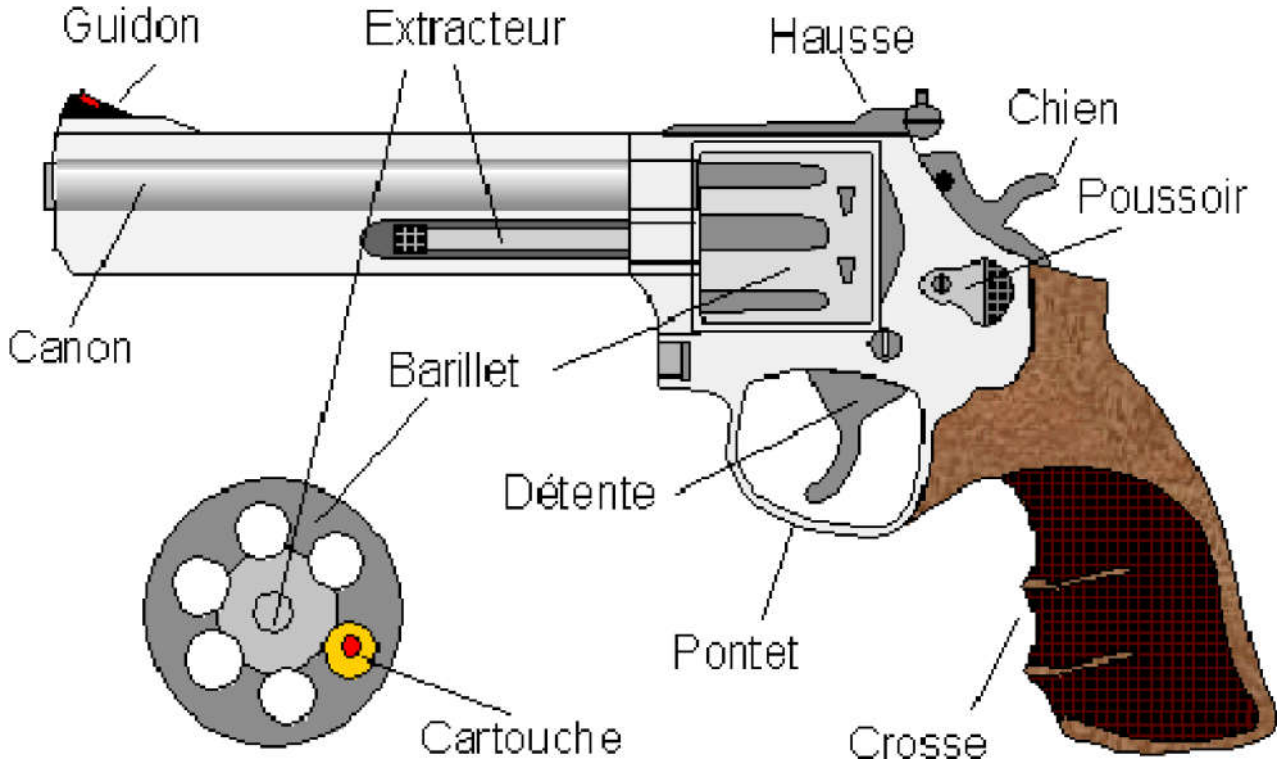

Coupe d'un revolver

Le revolver contemporain n'a guère évolué depuis la fin du XIXe siècle. Les perfectionnements ont surtout été apportés au calibre et à la recherche de matériaux alliant robustesse et légèreté. Le marché est détenu pour l'essentiel par les fabricants américains, parmi lesquels il convient de citer Smith & Wesson, Ruger et Colt.

Les revolvers sont fabriqués en trois types de modèles que seule la longueur du canon différencient :

- Les petits modèles
  Composés de canons de deux à quatre pouces
  (15 à 24 cm de long)

- Les modèles moyens
  Composés de canons de deux à huit pouces
  (17 à 28 cm de long)

- Les grands modèles composés de canons de quatre à huit pouces
  (24 à 35 cm de long)

Les avantages et inconvénients des revolvers

Les inconvénients principaux des revolvers :

Les revolvers ont l'inconvénient d'être généralement plus chers et plus lourds que les pistolets (et c'est valable aussi pour les munitions). Néanmoins, de plus en plus de fabricants proposent des modèles de haute qualité à des prix très abordables (autour de 500€). Mais si vous allez vers Smith & Wesson ou Korth, votre compte en banque va en prendre un sacré coup. Beaucoup reprochent au revolver son chargeur inamovible (barillet) fiable, mais inadapté au rechargement d'urgence. Ce reproche n'est valable que si on s'imagine dans un contexte très dégradé où on devrait pouvoir abattre un grand nombre d'assaillants, pour une utilisation plus classique ce n'est pas un problème. pour palier cette puissance de feu restreinte (la capacité est limitée à 5 ou 6 coups souvent), certains fabricants proposent des modèles qui proposent 7, voire 8 coups, mais ils sont rares et en général très onéreux.

L'approvisionnement d'un revolver est assez laborieux, il faut l'admettre, en particulier en situation de stress : il faut insérer chaque cartouche dans les chambres du barillet, à moins de disposer d'un speedloader. L'impossibilité d'utiliser un réducteur de son (silencieux) est le principal reproche que j'aurai à adresser aux revolvers à titre personnel. La détonation s'échappe du canon, mais aussi du barillet, elle ne peut donc pas être contenue efficacement.

Dernier reproche qui n'en est pas vraiment un, la répétition des coups de feu est laborieuse en double action pour qui n'a pas l'habitude ou a peu de force dans la main (la double action consiste à presser la détente de façon à entraîner l'armement et le relâchement du marteau pour faire feu. En simple action, on arme le marteau directement, puis on presse la détente, ce qui divise de moitié la pression à exercer sur la détente pour faire feu).

Des avantages qui pèsent lourd dans l'holster :

Les revolvers sont très simples d'utilisation et leur mécanique robuste et rudimentaire minimise les risques de mauvaise manipulation. Cela dit, un tireur prudent et averti manipulera aussi bien un pistolet semi-automatique… On peut également noter que le recul des revolvers est assez doux. En effet, le poids élevé de ces armes et l'absence de retour brutal d'une culasse mobile se ressentent positivement. Les revolvers présentent des munitions à la puissance d'arrêt intéressante : 38 spécial et 357 Magnum,.44 Magnum et calibre .50 pour les plus audacieux. En somme de quoi arrêter tout ce qui vit et tout ce qui roule (en dehors d'un tank). Le nettoyage d'un revolver est plus aisé que celui d'un pistolet : pas de démontage requis, pas de risque de perdre de pièces ni de mal remonter l'arme (même s'il faut le vouloir pour en arriver là!). L'équation est simple : robustesse + moins de pièces = moins de risques de casse sur le long terme.

Le **tir en double action** propre à la conception du revolver est une garantie de sécurité pour beaucoup. Lorsqu'on presse la queue de détente, le marteau recule progressivement jusqu'à atteindre le point de rupture, puis s'abat sur le percuteur qui déclenche le coup de feu. Si le poids élevé de la queue de détente peut être considéré comme un défaut, il présente l'avantage d'empêcher tout départ involontaire et permet de garder une munition chambrée sans risquer de percussion accidentelle. Last but not least, les revolvers sont très précis, surtout en simple action : contrairement aux pistolets, ils ne comprennent pas de culasse mobile et leur canon est fixe. Moins de pièces sont en mouvement et la précision s'en trouve améliorée.

Le Smith & Wesson TRR8 M&P qui chambre 8 cartouches de .357 Magnum

Le revolver Smith & Wesson TRR8 a été conçu pour équiper les forces d'intervention et plus précisément le porte-bouclier pare-balles, unité positionnée en premier lors de l'assaut. Cette arme exceptionnelle pesant 1,1 kg à vide offre un magasin pouvant chambrer 8 cartouches de calibre .38 ou du très puissant calibre 357 Magnum.

Définition et principes techniques du pistolet :

Le pistolet automatique est une arme de feu utilisant la compression des gaz produite par la déflagration de la poudre, la culasse est mobile,Son mouvement est alors utilisé pour éjecter la douille vide et mettre en place la cartouche suivante, provenant du chargeur. L'arme peut ainsi tirer à une cadence élevée. Le pistolet est aussi muni d'un canon fixe ou flottant et d'une chambre en permanence alignée sur ce dernier. Le magasin modulaire éjectable et remplaçable approvisionne la chambre verticalement grâce aux allers-retours de la culasse qui éjecte au passage les étuis percutés. Les chargeurs de pistolets contiennent 6 à plusieurs dizaines de munitions selon les modèles.

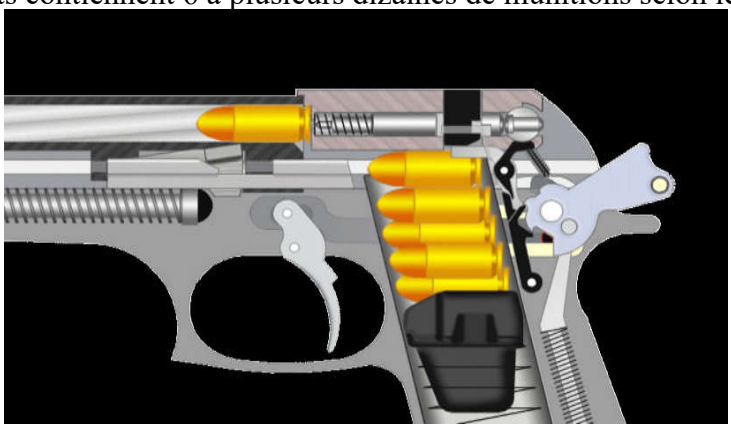

Il convient de parler d'arme semi-automatique, car il faut à chaque fois presser sur la détente pour provoquer le départ du coup.

L'avantage du pistolet sur le revolver est surtout lié à ses dimensions (carcasse compacte) ainsi qu'à sa capacité de tir élevée, rendue possible par le nombre de cartouches emmagasinées dans le chargeur.

<u>Le chargement du pistolet semi-automatique</u>

1 chambre à cartouche
2 rampe d'accès
3 cartouche.
4 plaque de base
5. percuteur
6. ressort du percuteur
7. magasin
8 ressort du magasin.
9 sabot de support de la munition

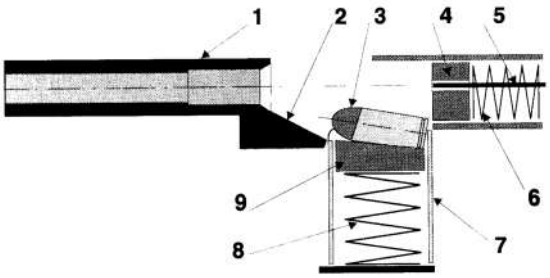

A contrario, la capacité de tir du revolver est donc limitée à la taille du barillet, mais, grace à son type de construction, il ne s'enraye jamais, assurant une excellente fiabilité à son utilisateur… Le choix entre pistolet et revolver dépendra de considérations personnelles ou sera imposé par le type de discipline pratiqué en tir sportif.

Nous utiliserons ici par convention le terme générique de pistolet pour désigner l'arme de poing en général.

Le choix du cœur est toujours le meilleur :

La décision d' acheter un pistolet ou un revolver doit se prendre après avoir eu les deux types d'armes en main. Bien choisir son arme est important et dans ce domaine, il faut avant tout se fier au feeling. Si les pistolets semi-automatiques ont pu être moins fiables que les revolvers par le passé, ce n'est plus le cas aujourd'hui lorsqu'ils sont entretenus correctement. En revanche, ils présentent l'avantage d'emporter plus de munitions (de 5 à 20 en fonction des calibres et modèles, jusqu'à 33 avec des magasins adaptés).

Glock 17 équipé d'un chargeur de 33 cartouches de 9 mm

Cette réputation de fragilité vient du fait que contrairement aux revolvers qui ont un fonctionnement rudimentaire et éprouvé depuis des siècles, les pistolets semi-automatiques ont un mécanisme plus complexe et contiennent plus de pièces susceptibles de casser. Néanmoins, une arme bien entretenue ne présente pas de risque de dysfonctionnement particulier, il est donc recommandé de vous diriger vers la plateforme avec laquelle vous vous sentez le plus à l'aise.
Pour ceux qui hésitent à acheter un pistolet ou un revolver en raison des différences de capacité d'emport des 2 systèmes : si vous n'êtes pas capable de stopper votre agresseur avec vos 3 premières cartouches, vous n'aurez probablement pas l'usage des suivantes… faites votre choix sur le ressenti que vous avez une fois l'arme en main. Un revolver bien maîtrisé pulvérise une cible et stoppe une menace aussi efficacement qu'un pistolet semi-automatique, surtout si vous êtes à l'aise avec.

Glock 17 Gen.4 : un physique de brute pour une résistance hors du commun

Les pistolets semi-automatiques modernes présentant une carcasse en polymères tels que les Glock 17 chambré en 9×19 (9 mm Parabellum) présentent l'avantage d'être conçus pour le combat. Peu onéreux, ils sont aussi extrêmement robustes, fiables, légers (625g à vide), simples d'entretien et offrent une capacité élevée séduisante pour la **défense personnelle** (17 cartouches en magasin + 1 chambrée).

Quand il s'agit d'-acheter un pistolet ou un revolver, le critère principal de choix doit être le ressenti que vous avez une fois l'arme en main. Si vous écoutez votre instinct, vous ne pourrez pas vous tromper. Avant d' acheter un pistolet ou un revolver, reportez-vous à mes **tests d'armes à feu** pour bien choisir votre arme de poing et pensez à acquérir une **réplique airsoft** pour vous familiariser avec les principes de base des armes et du tir.

Les armes de sport

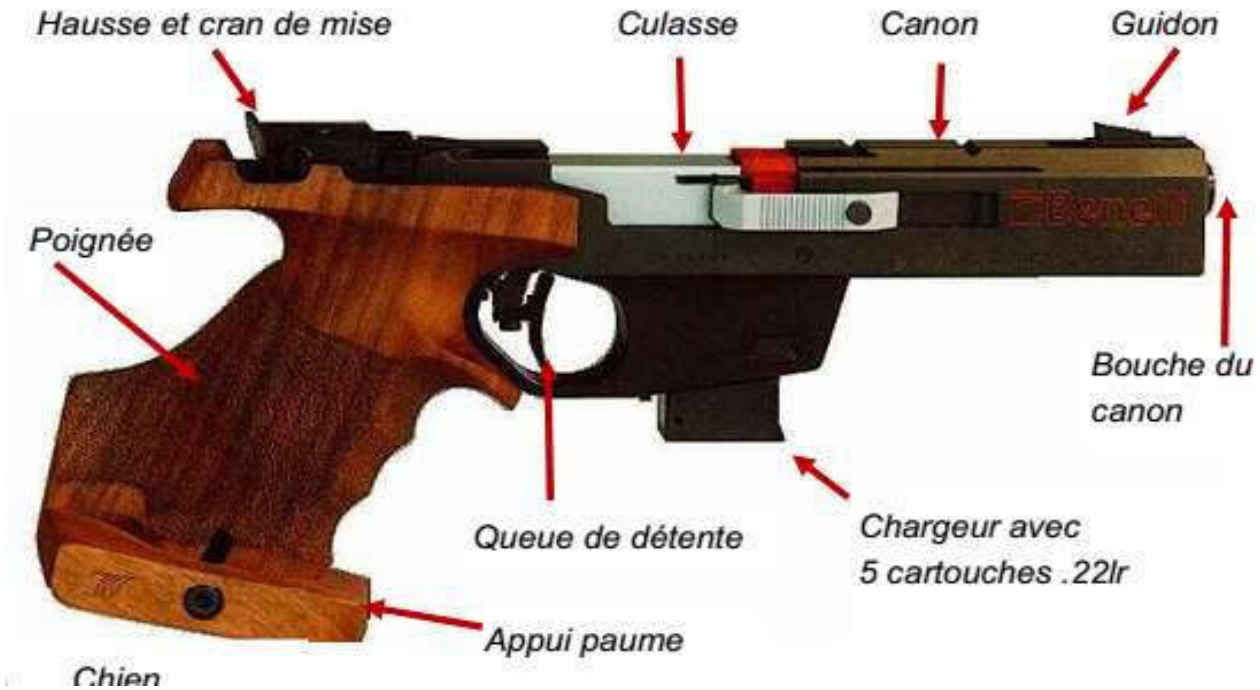

Généralités :

Les origines de la compétition :

Dans l'histoire du développement des armes à feu, il s'est écoulé un long moment entre l'invention du revolver de Samuel Colt et le début du 20e siècle où le revolver s'est démocratisé et est devenu l'outil de protection personnelle par excellence. L'apparition des armes semi-automatiques est venue bouleverser l'hégémonie des revolvers dans le domaine de la protection personnelle, mais cela a pris du temps. Les premiers pistolets semi-automatiques étaient complexes à manipuler, rencontraient beaucoup de problèmes d'approvisionnement et d'éjection. Bref : ils n'étaient franchement pas fiables. Dans la culture populaire, le revolver est donc resté longtemps synonyme de fiabilité et a équipé la majeure partie des forces de police dans le monde jusque très tardivement.

Des années 1900 où les premiers pistolets ont fait leur apparition à aujourd'hui, la technologie d'approvisionnement semi-automatique a été très largement améliorée. Il y a aujourd'hui moins d'avantages à être armé d'un revolver plutôt que d'un pistolet. La question

« faut-il acheter un pistolet ou un revolver ? » en soulève en réalité deux autres : les pistolets semi-automatiques sont-ils fiables et les revolvers sont-ils obsolètes ?

Le sujet vaut la peine d'être discuté, la plupart des tireurs, profanes ou expérimentés, se posent ces questions. Pour un tireur qui ne prend en considération que l'aspect technologique de son arme, on peut dire que le pistolet semi-automatique est supérieur au revolver. Son fonctionnement est plus complexe tout en étant plus pratique, à poids égal sa capacité en munition est supérieure de 2 à 3 fois à celle d'une arme à barillet, ses instruments de visée sont généralement mieux étudiés et les enrayages sont devenus aussi rares sur un pistolet moderne que sur un revolver. Si on s'en tient à ces critères, les semi-autos gagnent haut la main.

Mais on se fiche de ces aspects techniques. Peu importe qu'une arme emporte 6, 8 ou 19 cartouches. La question qui doit être posée est : qui va utiliser cette arme et dans quel contexte ?

Popularisés par le western ou les films policiers, pistolets et revolvers font partie de l'imagerie populaire. Or, celle-ci n'en donne que l'image d'un détenteur d'arme toujours agressif et forcément violent. La réalité est tout autre !

Le tir, en tant que sport, n'implique aucun sentiment de violence. Il fait appel, au contraire, par la maîtrise de soi, à la recherche d'une certaine sérénité, indispensable au lâcher du coup… L'arme n'est ainsi, pour le tireur sportif, que l'outil lui permettant la pratique de son sport, à l'image du bolide pour le coureur automobile…

Les armes de sport possèdent une esthétique qui leur est propre et, de ce fait, représentent des prodiges de technologie et de miniaturisation : imaginer et réaliser des mécanismes solides, simples et sûrs, maîtriser les matériaux capables de supporter l'énorme pression de l'expansion de la poudre, le tout dans un volume réduit et ne pesant que quelques centaines de grammes, est un tour de force qui mérite d'être admiré !

L'utilisation des armes de poing en compétition est régie par des règles précises, adaptées en fonction de chaque discipline de tir. Les caractéristiques techniques des armes et munitions y sont également strictement réglementées, pour mettre chacun sur un pied d'égalité, dont notamment :

1. Seuls les systèmes de visée ouverts sont autorisés (les viseurs optiques ou miroir sont prohibés).

2. Des lentilles correctrices ou des filtres ne peuvent être fixés sur l'arme, mais portés par le tireur.

3. La crosse ou toute partie de l'arme ne peut être prolongée ou construite de manière à donner un support au-delà de la main. Le poignet doit rester absolument libre quand le pistolet est tenu en position normale de tir.

4. Des crosses qui peuvent être ajustées sont autorisées, tant qu'elles sont conformes aux dimensions requises pour leurs épreuves, même à leur position extrême d'ajustement.

5. Toutes les balles utilisées doivent être en plomb ou matériau mou semblable. (Dans nos épreuves nationales, les balles chemisées du calibre 7.65 ou 9 mm para sont autorisées.

6. Les détentes électroniques sont admises à condition que :

Tous les composants soient attachés fermement et compris à l'intérieur de l'armature du pistolet et de la crosse

La détente soit actionnée par la main du tireur qui tient l'arme.

Tous les éléments soient inclus lorsque le pistolet est présenté au contrôle.

Le pistolet avec tous les éléments en place soit conforme aux règles de dimensions et poids.

Le poids de détente doit être mesuré avec soin en suspendant le *peson* près du centre de la détente et en maintenant

le canon vertical. Le poids minimum doit être conservé pendant toute la compétition.

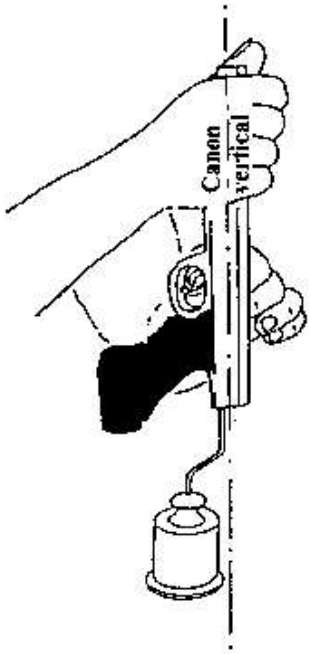

Contrôle du poids de détente à l'aided'un peson réglementaire

Le peson doit être parfaitement aligné dans l'axe de l'arme

L'arme est ensuite levée lentement sans de coup

Le coup ne doit pas être déclenché lors du levé de l'arme,
car cela signifierait alors que le poids de détente est trop faible

7. Le tireur doit utiliser le même pistolet dans toutes les séries d'un bout à l'autre d'un concours de tir (compétition); à moins que les armes cessent de fonctionner. Le jury peut ainsi autoriser le concurrent à continuer avec une autre arme de même type (pistolet ou revolver), de même calibre et devant satisfaire également aux règlements de l'épreuve

Les armes de poing autorisées

A / Lors de compétitions régies par l'ISSF

Pistolet libre (PL)

- Pistolet à percussion annulaire.
- Arme à un seul coup (sans chargeur).
- Calibre de **5.6 mm (.22 Lr).**
- Distance de **tir à 50 m.**
- Dimension et poids max. de l'arme : **libre / libre**.
- Poids minimum de la détente : **libre.**
- Longueur maximum canon / visée : **libre / libre.**
- Exemple d'armes :
- Hämmerli 160 / 162E
  Morini C80
  Pardini K50
  Toz 35

Pistolet tir rapide (PTR)

- Pistolet à percussion annulaire.
- Arme de 5 coups
  - Calibre de **5.6 mm (.22 lr).**
  - Distance de **25 m** uniquement
  - Dimension et poids max. de l'arme :300x150x50mm
  - Poids minimum de la détente : 1000 g
  - Longueur maximum canon / visée :
    Selon boîte de contôle
- **Exemple d'armes :**

  Hämmerli 232
  Fas 601
  Walther OSP
  Morini CM 122E

Caractéristique de ce type d'arme

Type d'arme identique au pistolet standard.L'utilisation d'un frein de bouche n'est plus autorisé

Munition .22lr seule autorisée.

Crosse ergonomique normale

Pistolet sport dame/junior et standard (PS/PSD)

Pistolet ou révolver à percussion annulaire
Arme de 5 coups
Calibre de **5.6 mm (.22 lr).**
Distance de **25 m** uniquement
Dimension et poids max. de l'arme :300x150x50mm/1400g
Poids minimum de la détente : 1000 g
Longueur maximum canon / visée :153/220 mm

- **Exemple d'armes :**
  - Hämmerli 280 / SP 20
  - Feinwerkbau AW 93
  - Pardini SP
  - Fas 602
  - Benelli MP, 95E
  - Walther GSP
    Unique DES 69U/ DES 96U

Ces armes sont destinées à démontrer la variété de marques et modèles différents disponibles sur le marché

Pistolet à percussion centrale (PPC)

Pistolet ou revolver à percussion centrale
Arme 5 de 6 coups
Calibre= 7.62-9.65 mm (.32 -.38 ")
Distance de **25 m**
Dimension et poids max. de l'arme :300x150x50mm/1400g
Poids minimum de la détente : 1000 g
Longueur maximum canon / visée :153/220 mm
Exemple d'armes :

Hämmerli 280, SP 20' cali..32
Fas 603, Unique DES 32U
Manurhin MR 73 (.32-/38)
Korth match (.32-/38)

B/ Lors de compétitions nationales en Suisse

Pistolet sport petit calibre (PPA)

Pistolet ou revolver à percussion annulaire, équivalent au pistolet standard ISSF, avec particularités suivantes :

Arme pouvant contenir de 5 à 6 coups.
Calibre de 5.6 mm (.22 lr).
Distance de tir de 50m et/ou 25m.
Dimension et poids max. de l'arme
300x 150x50 mm / 1400 g.
Poids minimum de la détente : 1000 g.

- Longueur max. canon / visée : 153 mm / 220 mm.
- Exemple d'armes: Hämmerli 280 /SP 20
  Feinwerkbau AW 93
  Pardini SP, Fas 602
  Korth, .22lr revolver match
  Benelli MP 95E
  Walther GSP/ DES 96U.

Pistolet d'ordonnance (PO)

Pistolet à percussion centrale admis par le DMF. -
Arme pouvant contenir de 8 à 15 coups.
Calibre : 7.65 ou 9 mm para.
Distance de tir de 50m et/ou 25m.
Poids minimum de la détente

- 1500g, pour les tirs militaires et en campagne
- 1000g, pour les tirs FST.

- Sont considérés comme PO selon DMF

Parabellum
Sig 49 (P210)
Sig 75 (P220)
Sig P225 / P226 / P228.

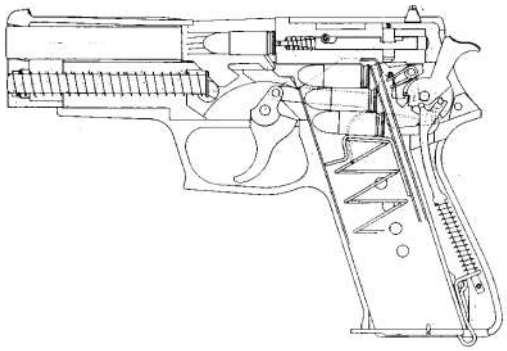

C/ Normes pour les armes, selon ISSF

Armes	*Poids max. de l'arme*	*Poids min. de détente*	*Distance de la visée*	*Long. max. du canon*	*Dimensions max. (boîte de contrôle)*	*Calibres et autres prescriptions*
Pistolet tir rapide	**1400 g.**	**1000 g.**	**v. boîte de contrôle**	**v. boî te de contrôle**	**300 x 150 x 50mm**	**cal. 5.6mm (.22Lr) sans frein de bouche**
Pistolet à percussion centrale	**1400 g.**	**1000 g.**	**220mm**	**153mm**	**300 x 150 x 50mm**	**cal. 7.62 – 9.65mm (.30 à .38) sans frein de bouche**
Pistolet sport dame pistolet standard	**1400 g.**	**1000 g.**	**220mm**	**153 mm**	**300 x 150 x 50mm**	**cal. 5.6mm (.22Lr) sans frein de bouche**
Pistolet libre	**libre**	**libre**	**libre**	**libr e**	**libre**	**cal. 5.6mm (.22Lr) crosse spéciale autorisée**
Conc*Pistolet à air comprimé*eption : Yves Logean—E	***ntraineur cantonal*1500 g.**	***Pistolet*500 —g. *Vaud***	**v. boîte de contrôle**	**voir boîte de contrôle**	**420 x 200 x 50mm**	**cal. 4.5mm (.177)**

Bravo et merci d'avoir lu toutes ces lignes, maintenant, vous êtes paré pour effectuer un choix avec plus de discernement pour les armes de catégorie B. En résumé, ce qu'il faut retenir, c'est essayer, essayer et encore essayer, prenez en compte les quelques éléments suivant : choix du calibre : léger, moyen ou puissant, le calibre est un facteur primordial. Il dépend de la distance de

tir, de la discipline de tir, de la corpulence du tireur ou de son budget, car tous les calibres ne se vendent pas au même prix.

Les critères esthétiques : ils ne suivent aucune règle -lignes, couleurs, matériaux- et influencent le choix de façon décisive. Une arme qui plaît à l'œil est toujours désirable, peu importe les modes ou les tendances, il faut avant tout se faire plaisir

LES ARMES À POUDRE NOIRE

À qui est-ce destiné ?

L'arme à poudre noire est destinée à l'amateur d'armes anciennes, tireur, collectionneur ou reconstituteur, ou encore à toute personne souhaitant s'équiper d'une authentique arme à feu en vente libre.

Ces armes sont classées en catégorie D et sont en vente libre à toute personne majeure sous présentation d'une pièce d'identité.

Les technologies proposées :

Les technologies proposées sont les mêmes qu'à travers les époques où ces armes ont été créées. Il s'agit principalement de répliques de modèles historiques de pistolets, révolvers à poudre noire et armes longues.

Il existe, sauf pièces exceptionnelles, des armes à poudre noire adoptant le système de percussion par amorce, il s'agit du système le plus facile et économique à mettre en oeuvre, pour des résultats intéressants et rapides. De plus, il est accepté dans plusieurs disciplines de tir à la poudre noire ou à l'arme ancienne.

Ce système de mise à feu, découvert dans les années 1820, a été largement employé dans les domaines civils et militaires jusqu'à la fin du XIXe siècle, début de l'ère de la cartouche métallique. Il s'est largement illustré dans toutes les grandes conquêtes, batailles et duels de son temps.

D'un point de vue technique, le principe est simple : la poudre noire insérée dans le barillet ou le canon de l'arme est mise à feu par la percussion d'une amorce composée de produits inflammables par le chien de l'arme. Quand ce dernier vient écraser l'amorce, une flamme est transmise par un conduit appelé cheminée vers la poudre, ce qui produit la détonation et propulse la balle.

L'étanchéité entre la poudre et la balle est garantie par une bourre en feutre ou de semoule. Certains tireurs étourdis insèrent parfois la balle avant la poudre...

Le tireur doit donc se munir au minimum de poudre noire en bidon ou en charges agglomérées, en amorces et en balles. D'autres accessoires ou consommables sont à prendre en compte sur chaque type d'armes : bourres ou calepins, graisse et autres. Pour les tireurs débutants, nous avons prévu des packs "prêt à tirer" pour commencer avec le matériel de base à prix économique.

Les différents calibres et leurs utilisation :

Les armes à poudre noire sont conçues pour tirer des balles en plomb,
rondes ou dans certains cas ogivales, mais c'est au tireur de déterminer la dose de poudre adaptée à chaque arme et chaque calibre. Dans un premier temps, il faut se conformer aux indications du fabricant avant de pouvoir éventuellement modifier le poids de la charge dans une recherche de précision puisque la poudre noire se prête à de nombreux concours.

Les calibres de balles pour arme de poing les plus couramment rencontrés en stand de tir sont le .36, le .44 et le .45 . Le calibre .36 est connu pour offrir moins de puissance, mais un recul plus doux tandis que les deux autres sont les calibres de toutes les performances.

Du côté des armes longues, les calibres sont très nombreux, mais les plus répandus dans le domaine des répliques vont du .45 au .69.

De légères variations de diamètre existent au sein de chaque calibre (.450, .451, .454, .457...) et sont destinées à différentes techniques de chargement et de tir.

Entretien :

La poudre noire est un excellent outil de loisir et de précision, mais elle demande un entretien soigneux de l'arme. La composition chimique de l'amorce et de la poudre rendent corrosives leurs résidus déposés sur l'acier après des tirs répétés, et il est recommandé de nettoyer sa réplique après chaque séance de tir.

De même, il est recommandé d'utiliser les bons produits d'entretien pour le nettoyage du canon et des parties exposées à la combustion de la poudre noire. Produit de nettoyage non corrosif, dé plombant et huile sont disponibles sur des sites de ventes internet et armuries .

Les fabricants de répliques ont trouvé une solution toute moderne pour l'entretien de certaines

répliques en utilisant de l'acier inoxidable dans leur fabrication. Le réalisme d'époque s'en trouve réduit, mais le confort d'utilisation est amélioré et le nettoyage est simplifié.

Précautions d'emploi :

Les précautions à prendre sont les mêmes que pour toute arme à feu en matière de sécurité, auxquelles s'ajoutent des règles propres au transport et à la manipulation de poudre noire inflammable et d'amorces.

Renseignez-vous auprès de notre stand de tir pour connaître les modalités d'usage de la poudre noire en son sein.

D'un point de vue plus pratique, il n'est pas recommandé de tirer à vide avec votre arme sous peine d'user prématurément les cheminées indispensables à la mise à feu et de contraindre le mécanisme interne sans raison. En effet, le chien viendrait percuter la cheminée et non l'amorce qui doit s'y trouver insérée, et ses rebords finiraient par s'écraser et obstruer le conduit.

Il est important de respecter les charges de poudre préconisées par le fabricant, bien que vous remarquerez à l'utilisation qu'il s'agit d'une valeur standard et que vos dosages personnels offrent de meilleurs résultats. Ne dépassez pas les charges limites !

Les accessoires

Les produits consommables liés au tir à la poudre noire tels que les amorces, les balles, les charges de poudre...

LES CARABINES 22LR, 17 HMR ET 22WMR

À qui est-ce destiné ?

Par exemple, la carabine 22 LR de petit calibre de catégorie C est destinée à toute personne désirant se procurer une arme pour le tir de loisir ou de précision jusqu'à une distance de 200 voir 300 mètres en stand de tir.

Les armes de catégories C sont soumises à déclaration en préfecture. Leur vente est rége aux personnes majeures avec déclaration et envoi de copie de pièce d'identité et de permis de chasser ou de licence de tir en cours de validité.

Les technologies proposées :

Seront regroupées dans la catégorie des carabines de petit calibre de catégorie C les armes longues à répétition manuelle utilisant des munitions à percussion annulaire, c'est-à-dire celles dont l'amorce n'est pas centrale, mais contenue dans le bourrelet de la cartouche.

Une large diversité de modèles de carabines sont en vente dans les armuries . Elles sont de divers niveaux de qualité . Il est important de rappeler que 90% des armes disponibles dans ces calibres sont des carabines à verrou, sauf technologies plus exceptionnelles comme le système à pompe, à bloc tombant, à levier de sous garde ou à réarmement linéaire.

La carabine à verrou est le système le plus répandu et le plus fiable des armes de petit calibre de catégorie C.

Carabine 22Lr Anschütz modèle 1903

Mécanique, système de réarmement :

Le mécanisme est plus léger et de coût moindre que les mécanismes semi-automatiques, il peut être monté et démonté rapidement en raison de la petite quantité de pièces amovibles. Cependant, il ne permet pas une cadence de tir aussi grande que des mécanismes à levier de sous garde ou à pompe, ou encore semi-automatiques classés en catégorie B.
Comme le nom du mécanisme l'indique, la culasse peut être ouverte et refermée comme un verrou en actionnant un levier dont elle est solidaire. Cette action éjecte l'étui vide, chambre une nouvelle cartouche lors de la fermeture et réarme son mécanisme de percussion. Le verrouillage de la culasse étant particulièrement solide et placé dans l'axe du canon, l'arme permet un chambrage optimal et une bonne régularité de tir.

La fluidité du mécanisme dépend de la qualité de l'usinage et du soin apporté à l'ajustage et nombreux sont les tireurs à opter pour le confort d'une culasse coulissant parfaitement et sans à-coups.

Si les goûts et les couleurs peuvent orienter le tireur vers telle ou telle carabine, les pièces mécaniques sont faites d'acier usiné pour une solidité maximale.

Canonnerie :

La qualité de la canonnerie dépend de la précision de son usinage et certains canons ont été sélectionnés en usine pour leur régularité. On les retrouve sur les carabine de type “Match”. Les canons dits « lourds » offrent grâce à leur épaisseur un régime vibratoire plus stable que les canons classiques, bien que dans les petits calibres la différence ne soit pas décisive. Tous les canons ne sont pas équipés d'organe de visée.

Crosses et fûts :

L'emploi de matières polymères pour la fabrication des crosses est de plus en plus courant chez de nombreux fabricants, ces matières étant réputées pour leur résistance aux chocs et aux conditions météo extrêmes. Néanmoins, le bois plus traditionnel persiste et connaît des variantes en lamellé collé, très solide lui aussi et moderne d'aspect.

Les différents calibres, lequel choisir ?

Les principaux calibres à percussion annulaire sont le .22 LR, .22 WMR, .17 HM2 et .17HMR.

Tous n'ont pas les mêmes caractéristiques et ne sont pas utilisés sur les mêmes distances. La portée est une performance souvent recherchée par les tireurs et le .17 HMR ainsi que le .22 WMR remportent la palme.

Le .22 LR est à ce jour le calibre le plus utilisé de par le monde et le plus économique à l'achat. C'est par ailleurs le calibre de référence dans de nombreuses épreuves sportives.

Le .17 HMR est un calibre qui n'est arrivé que récemment en France, mais il a déjà très largement fait ses preuves dans les pays Anglo-saxons où il est une référence incontournable du tir de nuisibles à longue distance (d'où l'appellation de calibre “varmint”.)

Dans le but de répondre aux questions les plus courantes du tireur débutant sans pour autant entrer dans une liste trop exhaustive, sont réunis dans le tableau ci-dessous les informations les plus utiles pour le choix du calibre de votre carabine de petit calibre.

Munitions Super-X cal. 17 HMR Winchester

Calibre	Diamètre de l'ogive	Longueur de l'étui	Portée précise optimale	Portée précice maximale	Vitesse à la bouche du canon
.17 HM2	4.5 mm	18.1 mm	70 m	150 m	640 m/s
.17 HMR	4.5 mm	26.8 mm	100 m	200 m	770 m/s
.22 LR	5.5 mm	15.6 mm	50 m	100 m	380 m/s
.22 WMR	5.5 mm	26.8 mm	100 m	200 m	620 m/s

Chacun de ces calibres est disponible avec différents types d'ogives de poids variés.
Nous rappelons à nos lecteurs que la chasse au calibre à percussion annulaire est très encadrée par la loi et n'est pas autorisée dans certains départements. Renseignez-vous auprès de votre préfecture pour connaître vos droits en la matière.

carabine 17hmr CZ

Carabine Savage Mark II GL-TBS gaucher . 22 LR

carabine 22 wmr STEYR

Le matériel nécessaire pour bien commencer la pratique du tir en 22 LR :

Un calibre d'apprentissage passionnant :

L'engouement pour le tir à la carabine 22 Lr ne cesse de croître ces dernières années. Porté par des compétitions comme le Prince du 22 Lr qui se déroule tous les ans sur le camps militaire de Caylus, mais aussi par l'apparition de la première compétition de Precision Rifle en 22 Lr à Montagnol (qui ouvre la voie à un circuit national), ce phénomène n'est qu'au début de son évolution. Avec l'accroissement des passionnés de ce petit calibre, les fabricants ne tardent pas à réagir. Certes ce calibre est petit, mais pas sans intérêt, loin de là. Voyons ensemble le matériel nécessaire pour bien entamer la pratique du tir 22 Lr.

Le détail en bref :

Les avantages de ce calibre sont indéniables. Tout d'abord législatif, les carabines à verrou en 22 Lr étant en catégorie C, elles sont parmi les premières que les primo-accédant peuvent posséder. En effet, avec sa licence de tir valide de l'année, il est possible de franchir le pas et de s'offrir la carabine de ses rêves.

Le second argument pour ce phénomène est le prix de cette catégorie d'arme. Les carabines 22 Lr de très bonne qualité se trouvent être de 3 à 10 fois moins chères que celles en calibre supérieur. Bien sûr les prix évoluent beaucoup d'un modèle à l'autre, mais le tarif standard d'une bonne carabine 22 Lr se situe entre 500 et 1500 euros, la ou les carabines de TLD de plus gros calibre vont de 1500 à 15 000 euros. En outre, le coût de la munition 22 Lr suit le même mouvement en étant bien plus accessible.

La pratique est également simplifié, le le 22 Lr ne nécessite pas un pas de tir introuvable de plusieurs centaines de mètres, mais d'un plus facilement abordable de 50 à 300 m.

Enfin, l'argument ultime : le tir de précision à la 22 Lr est une source inépuisable d'apprentissages passionnants. Voyons les éléments à prendre en compte pour choisir la carabine

22 Lr la plus efficace pour du tir de précision que cela soit en stand, en longue distance ou en Precision Rifle en détaillant chaque élément de la carabine « de rêve » en partant de la crosse vers le canon.

l'Anschutz 1710 DKL.

Les crosses :

Les crosses classiques en bois sont encore disponibles sur certaines carabines de référence comme celles de la marque Anschutz avec, par exemple, son modèle 1710 DKL. Mais ces crosses en bois ou en lamellé collé laissent peu à peu la place à des crosses en polymère ou des châssis aluminium directement inspirés des modèles de plus gros calibre.

Ainsi, Anschutz annonce son nouveau modèle APR (pour Anschutz Precision Rifle) qui sera leur premier modèle avec une crosse en polymère et taillé pour le tir Precision Rifle et le tir longue distance.

Un constructeur comme Ruger profite de ces plateformes existantes en gros calibre pour les décliner en 22 Lr. Le meilleur exemple est la Ruger Précision Rimfire avec sa crosse et châssis en polymère et aluminium qui découlent directement des Ruger Precision Rifle (en 308 win et 6.5 Creedmoor) et Ruger Precision Magnum (en 300 Win Mag et 338 Lapua Magnum). Mais les Ruger American et Ruger Hawkeye Long Range Target ont suivi la même voie avec leur modèle en 22 Lr.

Les appuie-joues réglables deviennent un standard comme sur la carabine 22 Lr la plus connue et recherchée actuellement, la CZ 457 LRP (pour Long Range Precision – carabine de David Rey, 2 fois Prince du 22 Lr en 2020 et 2021 avec une cible à 500 m).

Bizarrement, comme sur ce « must have » les réglages de longueur de crosse ou de hauteur de la plaque de couche ne sont pas présents (réglages rapides). Quelques rares modèles les proposent malgré tout comme la Ruger Précision Rimfire.

Sous la crosse, les grenadières ne laissent pas facilement leur place aux rails picatinny ou Mlock comme sur la Bergara B14R ou la Tikka T1X. Malgré tout, pour ces deux carabines, les fabricants ont jugés opportun de doubler la grenadière présente sous le garde main afin d'autoriser la fixation d'un bipied en plus de celle d'une sangle de transport : « pas mal, mais peut mieux faire » et nous allons voir comment.

La tchèque CZ 457 LRP (pour Long Range Precision).

La carabine espagnole Bergara B14R.

Les châssis :

De plus en plus d'accessoiristes proposent des châssis pour pouvoir transformer une bonne carabine 22 Lr en plateforme de tir de précision ultime. Le plus connu est Modular Driven Technologies ou MDT qui propose des châssis modernes comme l'Oryx qui est compatible avec bon nombre de carabine 22 Lr. Il est donc possible de sélectionner une action canonnée d'une carabine pour la montée dans un châssis.

Les canons en 22 Lr font parti de ceux qui s'usent le moins du fait de la faible vélocité du calibre et de la tendreté de la balle. Dire qu'un canon de 22 Lr peut résister à plusieurs dizaines de milliers de coups n'est pas abusif. Aussi, afin de faire des économies, il est parfaitement envisageable de choisir une carabine d'occasion (notamment sur Naturabuy) pour la transformer grâce à ce procédé.

Les fabricants d'arme ont bien compris l'intérêt de ces châssis accessoires et de plus en plus de projets communs entre fabricants et accessoiristes voient le jour. Un bon exemple de ce type de création est la Savage B22 Precision qui est directement montée dans un châssis MDT. Bien sûr de nombreux accessoiristes proposent des produits similaires comme KRG, Dolphin ou MPA.

L'américaine Savage B22 Precision et son châssis adaptable.

Les boitiers :

Les carabines 22 Lr ont toujours eu la particularité d'être coiffé de système de fixation de lunette spécifique (ex : rail Weaver de 11 mm) ou propriétaire (ex : rail Tikka). Malheureusement, cela est encore grandement le cas sur les production actuelles, même celles fabriquées dans le but de faire du tir longue distance à la 22r comme sur les Sako Quad Range. Ces systèmes non standardisés peuvent poser de grosses difficultés pour trouver des montages de lunette fiables (monobloc ou colliers). Cette difficulté peut tourner au cauchemar quand le tireur souhaite en plus ajouter de la pente à son montage (pour récupérer l'élévation de la lunette perdue lors du zérotage). La encore, les accessoiristes comme MDT peuvent sauver la situation grâce à leur catalogue d'interfaces qui transforment un rail de 22 Lr en rail picatinny (ex pour la T1X UPR).

Heureusement, certains modèles se distinguent encore comme la CZ 457LRP, la Ruger Precision Rimfire, la Savage B22 Precision et l'Anschutz APR en offrant non seulement un rail picatinny pour pouvoir fixer correctement une lunette de tir, mais en plus ces rails sont pentés pour récupérer des clics perdus au zérotage et ainsi pouvoir engager des cibles encore plus lointaines.

La finlandaise Tikka T1X UPR.

Les Culasses :

Les culasses des carabines 22 Lr ne sont pas connues pour être les plus fluides. Ce point ne doit pas être le plus important de votre liste au risque d'être systématiquement déçu. Certaines culasses comme celle de la Ruger Precision Rimfire prévoient une butée qu'il est possible d'enlever dans le but d'allonger leur course. Ainsi, la plateforme 22Lr est parfaite pour servir de carabine d'entrainement en reproduisant au plus près la course de la culasse de la Ruger Precision Rifle de plus gros calibre.

Certaines culasses comme celle de la Ruger Precision Rimfire prévoient une butée qu'il est possible d'enlever afin d'allonger leur course

Les chargeurs :

La grande majorité des chargeurs 22 Lr ont une capacité de 5 ou 10 coups. De plus en plus de marque (Ruger, Savage) utilisent des chargeurs rotatifs permettant de « ranger » les 10 en rond pour réduire l'encombrement. Ainsi, bien que d'une capacité de 10 coups, les chargeurs ne dépassent pas du dessous de l'arme et ne risquent pas de créer de problème de cyclage.

Les gardes mains et les bipieds :

Pour le tir de précision, il est indispensable de pouvoir faire supporter le poids de l'arme pour cibler correctement. Un sac de tir pourrait être la solution, mais l'utilisation d'un bipied est plus communément admise. Malheureusement, comme dit plus tôt, les fabricants n'ont pas encore pris complètement le pli et beaucoup proposent encore des grenadières en guise de fixation. Or, les grenadières imposent l'utilisation de bipied de type « Harris » qui ne sont clairement pas les plus efficaces pour gommer les éventuels défauts du sol en assurant un maintien optimal. Une interface transformant la grenadière en rail picatinny sera alors nécessaire.

Heureusement, cet aspect commence à évoluer avec, encore une fois, les modèles les plus modernes comme la Ruger Precision Rimfire, la Savage B22 Precision ou l'Anschutz APR lesquelles proposent des fixations Mlock. Ce point ne devrait pas être négligé car les règlements des concours de tir en 22 Lr n'astreignent aucune contrainte en termes de bipied (ce qui n'est pas le cas pour les plus gros calibres). Il est donc possible d'utiliser des bipieds comme le Tier One EVO FTR qui fera une sacrée différence comparée à un « Harris ».

Bipied de type Harris.

Bipied Tier One Evo FTR.

les canons :

La taille des canons est majoritairement de 51 cm avec des pas de rayures de 16 pouces à droite. Certains carabines se distinguent par des canons plus courts comme la Ruger Precision Rimfire (46 cm) ou d'autres par des chambres match (CZ 457 LRP) promettant un précision encore plus grande. Les profils de canon sont de plus en plus lourds comme sur la Sako Quad Range pour assurer une résistance encore plus grande et une chauffe maitrisée. Cette dernière propose même de changer son canon aux profit d'un en 17 HMR ou en 22 WMR en dévissant seulement deux vis. Les canons 22 Lr peuvent être filetés aux standards 1/2x20 ou 1/2x28 afin de fixer un modérateur de son. Bien que le 22 Lr ne soit pas très bruyant, cet accessoire permettra de tirer sans avoir besoin de porter de casque de protection auditive.

Les canons sont de plus en plus lourds comme ici sur la Sako Quad Range pour assurer une plus grande résistance.

Le monde du 22 Lr a longtemps été considéré comme une simple étape avant d'accéder aux gros calibres. Mais par ces temps ou les tireurs sportifs doivent faire attention aux couts de leur passion, le tir de précision en 22 Lr prend tout son intérêt. D'autant plus que « économique » n'est pas synonyme de « moins qualitatif ». Ce calibre est réellement passionnant et c'est tant mieux, la compétition du Prince du 22 Lr de Caylus et le prochain match de Precision Rifle 22 Lr nous attendent !

Une Tikka T1X UPR au premier plan vs une modèle T3X UPR en cal. 308win.

LES ARMES DE TIR À MOYENNE ET LONGUE DISTANCE

À qui est-ce destiné ?

La carabine de tir de gros calibre de catégorie C est destinée au tireur souhaitant se procurer une arme qui va lui permettre de dépasser les limites de la carabine de petit calibre, tant en termes de portée de tir que de puissance et de variété des munitions, pour augmenter les défis et les sensations.

Elle est une arme idéale pour le tir de loisirs et de précision jusqu'à une distance d'un kilomètre.

Les armes de catégories C sont soumises à déclaration en préfecture. Leur vente est réglementée aux personnes majeures avec déclaration et envoi de copie de pièce d'identité et de permis de chasser ou de licence de tir en cours de validité.

Les technologies proposées :

Nous avons regroupé dans la catégorie des carabines de gros calibre de catégorie C les armes longues à répétition manuelle utilisant des munitions à percussion centrale, c'est-à-dire celles dont l'amorce se trouve au centre du culot de la cartouche, et ce, à partir du calibre .222 Remington.

Nous proposons une intéressante diversité de modèles de carabines de divers niveaux de qualité, mais il est utile de rappeler que la plupart des armes disponibles dans ces calibres et dans cette catégorie sont des carabines à verrou, sauf technologies plus exceptionnelles comme le système à bloc tombant, à levier de sous garde ou à réarmement linéaire, ou encore à réarmement semi-automatique limité à trois coups.

La carabine à verrou est le système le plus répandu et le plus fiable des armes de tir de gros calibre, elle a d'ailleurs fait ses preuves dans toutes les épreuves de tir, et ce, depuis la fin du XIXe siècle.

Système de réarmement :

Le mécanisme est plus léger et de coût moindre que les mécanismes semi-automatiques, il peut être monté et démonté rapidement en raison de la petite quantité de pièces amovibles. Cependant, il ne permet pas une cadence de tir aussi grande que des mécanismes à levier de sous garde ou à pompe, ou encore semi-automatiques, classés en catégorie B;

Comme le nom du mécanisme l'indique, la culasse peut être ouverte et refermée comme un verrou en actionnant un levier dont elle est solidaire. Cette action éjecte l'étui vide, chambre une nouvelle cartouche lors de la fermeture et réarme son mécanisme de percussion. Le verrouillage de la culasse étant particulièrement solide et placé dans l'axe du canon, l'arme peut offrir un chambrage optimal et une bonne régularité de tir, et le verrouillage autorise le tir de munitions de gros calibres.

La fluidité du mécanisme dépend de la qualité de l'usinage et de l'ajustage et nombreux sont les tireurs à opter pour le confort d'une culasse coulissant parfaitement et sans à-coups.

Si les goûts et les couleurs peuvent orienter le tireur vers telle ou telle carabine, les pièces mécaniques restent faites d'acier usiné pour une solidité optimale.

Canonnerie :

La qualité de la canonnerie dépend de la précision de son usinage. On trouve des canons classiques ainsi que des canons lourds dont les dimensions offrent un régime vibratoire plus stable et plus propice à la précision sur de longues distances.

Certains canons sont « flottants », c'est-à-dire libres de tout contact avec le fût de la crosse qui pourrait contraindre les vibrations naturelles du canon lors du tir et altérer la précision.

On parle également de canon « flûtés » lorsque ceux-ci présentent des rainures linéaires ou torsadées tout le long du cylindre, dans le but d'alléger son poids sans pour autant en réduire la solidité.

Crosses et fûts :

L'emploi de matières polymères pour la fabrication des crosses est de plus en plus courant chez de nombreux fabricants, ces matières étant réputées pour leur résistance aux chocs et aux conditions météo extrêmes. Ils permettent aussi des dispositions originales et complexes telles que des buscs ou des plaques de couches modulables et réglables.

Ces polymères répondent par ailleurs aux exigences des technologies militaires en matière de couleurs et de visibilité.

Néanmoins, le bois plus traditionnel persiste et connaît des variantes en lamellé collé, très solide lui aussi et moderne d'aspect. On le retrouve en grande quantité dans le domaine des armes militaria, ou de la carabine de tir traditionnelle.

Les différents calibres et leurs utilisations :

Sont regroupés dans le tableau ci-dessous un échantillon des cinq calibres les plus représentatifs de chaque catégorie de munition pour le tir à longue distance.

Ce sont les plus diffusés à ce jour et l'on retrouve aisément ces calibres chez tous les fabricants de munition proposant différents poids d'ogives et niveaux de qualité!

Calibre	Diamètre de l'ogive	Longueur de l'étui	Portée précice maximale	Vitesse à la bouche du canon
.222 Rem	5.56 mm	43.2 mm	200 m	945 m/s
.243 Win	6.2 mm	51 mm	300 m	1050 m/s
.308 Win	7.8 mm	51.2 mm	600 m	820 m/s
.300 Win	7.8 mm	67 mm	800 m	950 m/s
.338 LM	8.58 mm	69.2 mm	1200 m	910 m/s

Cette liste n'est pas exhaustive et ne comprend pas les nombreux autres calibres existant tels que des calibres militaria/chasse qui offrent aussi de bonnes performances : 30.06, Springfield, .303 British, 7.5x55 Swiss, 8x57 js, 7x57 Mauser, 7.62x54R... et tant d'autres. Leurs caractéristiques peuvent être rapprochées d'une des références ci-dessus, ou se trouver à mi-chemin entre deux calibres. N'hésiter pas à consulter les tables balistiques ou demander conseil à un armurier pour plus de précision.

On remarquera que les dimensions des munitions et les distances de tir proposées sont variées, mais d'autres arguments entrent en jeu au-delà des capacités techniques, telles que le coût : ainsi le .222 Rem, malgré des performances plus modestes que ses concurrents, est surtout le plus économique. De même, les calibres à fort recul ou à longue distance de tir nécessiteront des optiques plus sophistiquées, ce qui est à prendre en compte dans le budget.

LA CHASSE

Le fusil de chasse :

À qui est-ce destiné ?

Le fusil de chasse est destiné à toute personne pratiquant la chasse aux petit et moyen gibiers nécessitant
l'emploi d'une arme à canon lisse projetant des gerbes de projectiles ou des balles.
C'est également une arme de sport pour les personnes pratiquant le tir sportif, notamment le ball-trap.
Les armes de catégories C sont soumises à déclaration en préfecture. Leur vente est réglementée

aux personnes majeures avec déclaration et envoi de copie de pièce d'identité et de permis de chasser ou de licence de tir en cours de validité.

Quelles sont les technologies proposées ?

Riche d'une longue histoire et de nombreuses innovations techniques, le fusil de chasse se décline aujourd'hui en plusieurs technologies proposant chacune ses spécificités.
Voici les principales technologies disponibles à ce jour :

Le fusil à canon basculant :

Présentant généralement deux canons lisses juxtaposés ou superposés, il est le modèle le plus traditionnel du fusil de chasse européen et le plus répandu. Les canons s'ouvrent en pivotant sur une charnière de la bascule pour y insérer les cartouches, ce qui a aussi pour effet d'armer le système de percussion. Une fois l'arme refermée, on peut procéder à deux tirs successifs, avant de rouvrir l'arme pour extraire ou éjecter les cartouches percutées des canons.

C'est un système simple, fiable et sécuritaire puisque l'arme ne peut percuter quand elle est « cassée », c'est-à-dire ouverte, et l'on peut accéder à tout moment aux canons pour en vérifier l'approvisionnement ou l'éventuel encombrement. Le fusil juxtaposé est aujourd'hui une arme de prestige grâce à ses lignes élégantes, mais il a été très largement remplacé par le fusil superposé qui offre une ligne de visée plus confortable et un mécanisme plus moderne.

Le fusil semi-automatique :

Version évoluée du fusil de chasse, le fusil semi-automatique permet le tir successif de plusieurs cartouches grâce à un système de réarmement par culasse mobile. La culasse est rendue mobile par le recul de la cartouche ou par l'emprunt des gaz de combustion de la poudre : la cartouche est chambrée, tirée et éjectée lors du recul de la culasse vers l'arrière, qui rechambre alors une cartouche neuve lors de son retour vers l'avant, mue par un ressort de rappel.C'est un système très répandu et populaire auprès des chasseurs de tous gibiers, en particulier de sauvagine, il permet d'enchaîner autant de tirs que le magasin le permet De plus, on peut le décliner en de nombreuses versions telles qu'avec crosse synthétique, bois ou proposant un imprimé camouflage.
La législation française limite la capacité du fusil semi-automatique de catégorie C à trois coups et son chargeur ne doit pas être amovible.

Le fusil de sport :

C'est le fusil des tireurs de ball-trap, autrement appelé tir aux pigeons d'argiles.
Discipline olympique, le tir sportif au fusil à canon lisse requiert des armes étudiées pour enchaîner un nombre de tirs très élevé tout en offrant confort de visée et stabilité.
Les pièces mécaniques sont généralement renforcées et l'on dispose d'une bande de visée ventilée et adaptée à une visée rapide. La crosse peut également être réglable pour coller à la perfection à l'anatomie du tireur.

BENELLI 828U SPORT

Le fusil à pompe :

C'est un fusil de chasse très utilisé de par le monde, bien qu'on lui préfère en Europe le fusil semi-automatique.

C'est un fusil à répétition manuelle dont le réarmement se fait par l'action d'une pompe qui actionne la culasse.
Les cartouches sont chambrées et éjectées à chaque va-et-vient de la pompe faisant office de garde-main. Le fusil à pompe de catégorie C présente un canon rayé adapté au tir à balles, tandis que le canon lisse est situé en catégorie B et requiert une autorisation de détention préfectorale.

Le fusil à levier de sous-garde :

Il existe de multiples références dans ce domaine, héritier des carabines à levier de sous-garde de l'ouest américain, il présente le même principe de répétition manuelle. La culasse est actionnée par un levier situé au niveau du pontet et permet le réarmement ainsi que l'éjection des cartouches vides.
Il offre une bonne cadence de tir, et dispose d'une assez grande capacité de magasin.

Le fusil à canon lisse, quand il ne sert pas à tirer à balle, projette des gerbes de billes de plomb ou d'acier avec plus ou moins de dispersion et c'est pourquoi la longueur du canon et le diamètre des chokes sont importants dans le choix de l'arme qu'il vous faut.

Le choke est le rétrécissement de la bouche du fusil de chasse afin d'allonger sa portée et de réduire la dispersion de la gerbe de plombs.

Selon le diamètre et l'importance de cet étranglement, on parle de full choke, ¼ choke, demi choke, etc. Il est utilisé dans le but de contrôler la diffusion du projectile et ainsi obtenir une meilleure chance d'atteindre la cible prévue à une distance donnée.

Ainsi, plus un choke est serré et plus la gerbe sera concentrée lors du tir et restera groupée à distance.Il existe des chokes fixes et amovibles pour plus de polyvalence dans les portées de tir.

La longueur du canon est essentiellement liée à la distance de tir : on recommande par exemple un fusil à canon long pour le tir en plaine ou au gibier en vol.

Les calibres, lequel choisir ?

Les calibres de fusil de chasse sont nombreux et variés, mais les plus utilisés sont, par ordre décroissant de puissance, le 12, 16, 20 et 410.

La différence entre chaquecalibre réside principalement dans une différence de charge de poudre et de plombs contenue dans la cartouche. N'hésitez pas à consulter l'entièreté de notre gamme de cartouches pour fusil de chasse afin de trouver celle qui répond à vos besoins.

Le calibre 12 :

Le calibre 12 est un calibre passe partout utilisé tant à la chasse qu'au tir sportif, il permet d'atteindre des puissances importantes, et la variété des cartouches s'adapte à tous les gibiers. Les fusils sont généralement chambrés en 12/76 pour accueillir les cartouches magnum, ou en 12/89 soit super magnum. Il est recommandé de choisir une longueur de chambre d'au moins 76 mm pour pouvoir utiliser le plus grand nombre de cartouches différentes et ainsi faire face à chaque type de gibier.

Les anciennes longueurs de chambre de 65 ou 67 ne se trouvent plus sur des armes neuves beaucoup sont désormais éprouvées avec des charges supérieures.

Le calibre 16 :

Le calibre 16 est aujourd'hui en déclin en France, mais présente néanmoins des caractéristiques intéressantes et se résume à être un intermédiaire entre le 12 et le 20 et ne mérite pas d'être négligé.

Le calibre 20 :

Le calibre 20 convient aux jeunes chasseurs ou aux personnes de petite corpulence du fait de son faible recul et du poids réduit du fusil. Il est aussi très populaire auprès des femmes. Il offre des performances appréciables, étant donné le diamètre réduit de la gerbe de plomb développée, on peut parler d'un calibre sportif.

Les calibres 410 et 28 :

Les calibre 410 et 28 sont plus anecdotiques et se rencontrent généralement chez les initiés ou les amateurs d'armes fines ou de prestige.

Browning 725

calibres 28 et 410

LES CARABINES DE GRANDE CHASSE

À qui est-ce destiné ?

La carabine de chasse est destinée à toute personne souhaitant pratiquer la chasse au gros gibier ou au nuisible et nécessitant l'utilisation de calibres pour armes rayées offrant une meilleure portée et une meilleure puissance d'arrêt que les armes à canon lisse.

La carabine de chasse est, sous ses multiples formes, l'outil adapté à tous les types de chasse au gros gibier

Les armes de catégories C sont soumises à déclaration en préfecture. Leur vente est réglementée aux personnes majeures avec déclaration et envoi de copie de pièce d'identité et de permis de chasser ou de licence de tir en cours de validité.

Carabine de grande chasse à répétition manuelle calibre 458WM

Les technologies proposées, laquelle choisir ?

Par son histoire longue et riche en découvertes techniques, la carabine de chasse s'offre en différents systèmes mécaniques relativement différents les uns des autres. Le type de chasse pratiquée détermine très souvent le système de réarmement le plus adapté, parmi lesquels :

La carabine à verrou :

Le mécanisme est plus léger et de coût moindre que les mécanismes semi-automatiques, il peut être monté et démonté rapidement en raison de la petite quantité de pièces amovibles. Cependant, il ne permet pas une cadence de tir aussi grande que des mécanismes à levier de sous garde ou semi-automatique.

La culasse s'ouvre et se referme comme un verrou en actionnant un levier dont elle est solidaire. Cette action éjecte l'étui vide, chambre une nouvelle cartouche lors de la fermeture et réarme son mécanisme de percussion. Le verrouillage de la culasse étant particulièrement solide et placé dans l'axe du canon, l'arme peut offrir un chambrage optimal et une bonne régularité de tir, et le verrouillage autorise le tir de munitions de gros calibres.

C'est une arme particulièrement recommandée pour la chasse à l'approche, au tir de longue distance en plaine ou à l'affût.

La carabine semi automatique :

C'est une carabine dont le réarmement est assuré par emprunt de gaz au canon, ou par le recul d'un ensemble de pièces mobiles. Le réarmement et le chambrage d'une nouvelle cartouche se font à la suite du coup de feu et acune action n'est nécessaire de la part du tireur qui n'a qu'à relâcher la queue de détente entre chaque tir.

En accord avec la législation française sur les armes semi-automatiques de catégorie C, la carabine semi-automatique permet de tirer trois munitions à la suite et est particulièrement recommandée dans le cadre de battues où l'on peut être confronté à des passages d'animaux courants qui peuvent nécessiter plusieurs coups d'affilée.

CARABINE DE CHASSE SEMI-AUTOMATIQUE
BENELLI ARGO TRAQUEUR 47 CM

La carabine express :

Pièce de prestige et d'élégance, la carabine est dite “double express” si elle dispose de deux canons rayés juxtaposés ou superposés basculants à la manière d'un fusil de chasse traditionnel. L'express très utilisée pour la chasse du gibier en mouvement à faible distance de type battue, du fait de sa prise de visée rapide et de la distance réduite entre ses organes de visée. Il offre en outre deux coups d'affilée et peut accepter des calibres pour la chasseau gros gibier.

CARABINE EXPRESS SUPERPOSE VERNEY

La carabine à levier de sous garde :

C'est l'un des systèmes de répétition manuelle les plus anciens, qui est toujours employé par les tireurs et les chasseurs. Dans ce système, l'éjection de l'étui vide et le chargement d'une nouvelle cartouche se fait en actionnant un levier situé derrière le pontet qui actionne lui même la culasse. Avec un peu d'entraînement, le levier peut être actionné en utilisant uniquement le pouce, ce qui en fait un mécanisme rapide et adapté au tir de gibier en mouvement.

CARABINE À LEVIER DE SOUS GARDE
MARLIN 336 CALIBRE 30630

La carabine à pompe :

Il peut s'agir d'un fusil à pompe à canon rayé tirant des balles de type calibre 12 Brenneke, ou d'une carabine à canon rayé équipé d'un magasin tubulaire où les têtes des cartouches, plates, ne risquent pas de percuter. La répétition s'opère en actionnant d'avant en arrière le garde-main avant de l'arme qui, glissé sur un rail, fait se mouvoir la culasse pour l'éjection et le rechargement d'une nouvelle cartouche.

C'est un système à répétition manuelle rapide et efficace qui permet de garder l'arme épaulée, et autorise une plus grande capacité de magasin que la carabine semi-automatique.

Carabine à pompe
Gaucher calibre 30.06 ou
300 Win Mag

Carabine à pompe avec
crosse bois à trou de pouce,
rapide

Les différents calibres et leurs utilisations :

Comme nous l'avons vu, le type de chasse détermine le système de répétition de l'arme le plus adéquat, mais l'animal chassé en détermine la munition. Le tableau ci-dessous répertorie les calibres de chasse les plus répandus en Europe en fonction de leurs dimensions, de leur puissance et du type de gibier qu'il peut abattre.

Type de gibier	Nuisibles / Petit gibier Renard	Moyen / Léger à peau fine Chevreil et petit sanglier	Gros gibiers Cerf et gros sangliers
Energie de la balle à l'impact	< 2000 joules	1500 - 3500 joules	2000 - 4500 joules
Poids de la balle	45 - 100 grains	95 - 170 grains	> 130 grains
Calibres	22 Hornet 22-250 Rem 222 Rem 223 Rem 243 Win	243 Win 270 Win 270 WSM 280 Rem 7x64 30-30 Win 30-06 Springfield 30R Blaser 308 Win 8x57 JRS / JS	270 Win 270 WSM 280 Rem 7x64 8x57 JRS / JS 8x68 S 7 Rem Mag 30-06 Springfield 308 Win 300 WM 338 Win 35 Whelen 9.3x62 9.3x74R 444 Marlin 450 Marlin

On retrouve des calibres dans deux catégories de gibier à la fois, ils sont disponibles avec une grande variété de formes et de poids d'ogives qui peuvent convenir pour des animaux de différents poids. Ainsi, à calibre égal, les ogives les plus légères ne risqueront pas d'endommager trop fortement la proie de petite taille, mais l'ogive lourde ou de conception spécifique aura quand même un pouvoir d'arrêt sur des animaux de taille supérieure.

Les calibres présentant un R dans leur dénomination sont des calibres dits à bourrelet et sont typiques des carabines express.

Les accessoires pour l'ensemble des armes :

Il est possible d'accessoiriser toutes vos armes de multiples façons pour améliorer vos performances et le confort de tir :

Les optiques, lunettes, accessoires indispendables dans la recherche de précision, il existe de nombreuses références de grossissements et diamètres d'objectif en fonction de la carabine, il existe un large choix adapté à toutes les distances de tir y compris les plus grandes, ainsi que leurs montages pour les fixer sur tous les types d'armes longues. **(Voir le fascicule , »Réglage visée »)**

Vous pouvez trouver des colliers de montage de toutes hauteurs et de divers diamètres pour des rails de fixation de 11 mm et pour des rails picatinny, ainsi que des conversions pour passer d'un système de fixation à l'autre. Vous pouvez consulter à cet effet des guides de montage des optiques pour tout savoir sur l'installation de votre lunette.

Découvrez aussi des freins de bouche à fixer en bouche de canon conçus évacuer les gaz sur les côté et réduire le recul.

•Il existe divers accessoires d'aide à la visée tels que des guidons de fibre optique, des points rouges pour le tir à balle, des optiques pour tous types de chasse : lunette de battue, lunette pour l'affût.

Des silencieux sont disponibles pour certains modèles de carabines à plomb lorsqu'ils ne sont pas déjà intégrés. Il est à noter que le silencieux pour carabine à plomb atténue le bruit de la propulsion du plomb à la bouche du canon, mais n'atténue pas le son que produit le mécanisme en action à l'intérieur du cylindre, comme dans le cas des carabines à piston.

Des équipements tactiques tels que des bipieds compatibles avec la plupart des carabines pour améliorer leur stabilité lors du tir en position couchée, ainsi que des silencieux pour expérimenter la discrétion. , points rouges ou lasers sont aussi en vente et sont compatibles avec les carabines disposant de systèmes de fixation de type rail picatinny.

Des lampes de haute puissance sont aussi suggérées afin d'accroître vos capacités de réaction et de riposte en situation de pénombre.ou lampe pour FlashBall, ainsi que crosse repliable. accessoires type tactique pour le rail picatinny du fusil à pompe de défense Walther SG 68.

Il existe aussi des accessoires d'upgrade pour les carabines à CO2 ou piston sous la forme de kits.
Les accessoires d'aide à la visée sont nombreux sur les armes de poing et répondent à tous les besoins : rails et points rouges, crosses amovibles et carénages tactiques, lasers et lampes, hausses et guidons à fibre optique, freins de bouche...

Trouvez l'accessoire qu'il vous faut dans les armuries concernées pour améliorer vos performances et repousser les limites de votre arme de poing.ou des accessoires pour le tireur sportif (casque, lunettes, appuie-joue...), puissance, ressorts ou valves, pour améliorer la puissance de votre carabine.
Comme pour de nombreuses armes de défense, des accessoires existent pour améliorer ses performances ;

La visée d'une arme de défense ne diffère pas de celle d'une arme à feu et les résultats dépendent en grande partie des aptitudes du tireur.

Pour les améliorer ou surmonter les difficultés liées à l'environnement, le manque de luminosité ou le besoin de rapidité en cas d'agression, les fabricants proposent des accessoires utiles d'aide à la visée compatibles avec votre arme de défense à balle caoutchouc. Entretenir cet outil qui peut vous sauver la vie ou épargner vos biens. Des cadenas de pontet sont recommandés pour rendre inutilisable l'arme lors du stockage au domicile, plus particulièrement pour les personnes hébergeant des enfants.

Entretien (Se référer au fascicule « Nettoyage des armes ») :

Le nettoyage : vous permet de trouver votre arme prête à l'emploi même en situation d'urgence. Incontournable, nettoyer son arme lui assure un fonctionnement régulier et optimal, c'est pourquoi les armées et forces de police insistent tant sur son importance..La crasse s'invite rapidement dans les recoins d'une carabine, en particulier dans le cadre d'activités de plein air. Le canon est aux premières loges et le nettoyer régulièrement lui permet de maintenir sa précision au tir. Divers accessoires existent aussi pour tous les calibres de pistolet de revolver dans les armuaies, du kit de nettoyage traditionnel avec ses écouvillons à la cordelette, en passant par la

brosse pour le nettoyage externe, lingettes nettoyantes pour l'acier et huile lubrifiante mécanique et protectrice pour armes.

Mais aussi tout ce qui concerne les produits de déplombage pour armes longues et armes de poing.il y a également des bidons de bronzage à froid pour redonner une jeunesse à votre arme mise à rude épreuve.

Pour le transport et la sécurité :

Quoique non létale, une arme de défense à balle caoutchouc peut se révéler dangereuse et occasionner des dégâts non souhaités lorsqu'elle est rangée avec négligence. De nombreuses mallettes et holsters de toutes tailles sont compatibles pour un port et un stockage idéal, ainsi que des cadenas de pontet qui empêchent provisoirement toute utilisation par des personnes non autorisées (enfants par exemple), pour un stockage en toute sûreté.

- Le transport. Quoique solide, une carabine à plomb demande des précautions lors d'un transport, et ce, afin de lui conserver son aspect neuf le plus longtemps possible. Personne n'aime infliger des rayures sur le bronzage de l'acier ou des griffures sur une crosse en bois, et c'est pourquoi il est recommandé le transport en mallette ou housse de protection, il existe de multiples références dans ce domaine .. Ces accessoires sont rembourrés pour atténuer les chocs et dissimuler les armes Des mallettes et des accessoires de transport de poudre sont également suggérés, n'hésitez pas à parcourir les différentes catégories pour constituer votre équipement idéal. pour plus de discrétion.

Le stockage : Le bronzage de l'acier le protège en grande partie de l'oxydation naturelle des métaux, mais il est recommandé de stocker votre carabine dans un lieu sec et aéré. Lors du stockage, il est obligatoire de ne pas stocker sa carabine dans une housse, mallette, sinon la rouille occasionnée par l'humidité détériorera la qualité des ajustages et l'esthétique générale. Pensez le plus souvent, à aérer votre carabine et appliquer une goutte d'huile sur les éléments bronzés de votre arme.

Un petit plus, pour le plaisir :.

Les 5 meilleures armes de poing (du moment) utilisées par les forces armées du monde entier

L'effervescence du commerce mondial des armes a donné naissance à de nombreuses excellentes armes de poing au cours des cent dernières années.

Certaines des meilleures armes de poing ont plus de cent ans, tandis que d'autres sont produites depuis moins d'une décennie.

Toutes sont d'excellentes armes de défense et, dans certains cas, d'attaque ; elles peuvent aussi bien être rangées dans le coffre-fort d'un propriétaire que portées par un officier.

Voici cinq des meilleures armes de poing actuellement en service dans le monde.

Toutes ces armes ne peuvent être utilisées que dans certaines disciplines comme le TAR ou le TSV.

Le Colt M1911A1

Conçu par le prolifique concepteur d'armes John Moses Browning, et introduit pour la première fois en 1911, le pistolet Colt 1911 était destiné à remplacer les pistolets de calibre 38 plus faibles utilisés par l'armée américaine pendant l'insurrection philippine.

Le 1911 a été la première arme de poing semi-automatique de l'armée américaine, marquant un tournant définitif par rapport aux revolvers militaires.

Le 1911 original pesait 2,4 livres et avait un chargeur interne de sept balles. En 1924, l'arme a été mise à jour, principalement pour des raisons d'ergonomie, pour devenir le 1911A1.

Le 1911A1, bien que complexe sur le plan interne selon les normes des armes de poing modernes, reste une arme de poing populaire.

La fin du brevet de l'arme de poing, associée à l'utilité durable de l'arme, a fait que presque tous les grands fabricants d'armes américains ont sorti leur propre version de l'arme de poing.

En 2012, l'U.S. Marine Corps Marine Special Operations Command a adopté le Colt M45A1, une version actualisée du 1911A1, comme arme de poing standard.

Le Glock 17

Le Glock 17 a été construit autour de trois idées clés : simplicité, fiabilité et facilité d'utilisation. Le pistolet est facile à démonter, une simple pression sur le bouton permet de retirer la glissière pour la nettoyer et d'accéder au canon.

Le Glock a passé le test de fiabilité de l'armée autrichienne avec brio, ne s'enrayant qu'une fois sur dix mille tirs. L'arme a été expressément conçue en tenant compte de la "pointabilité", c'est-à-dire de la capacité naturelle du pistolet à agir comme une extension de la coordination main-œil du tireur.

À partir du Glock 17 original, capable de transporter dix-sept cartouches de neuf millimètres, la gamme Glock s'est élargie pour couvrir presque tous les calibres semi-automatiques, y compris le .45 ACP, et l'arme a remplacé le pistolet 1911A1 dans des organisations telles que le Marine Special Operations Command et la Delta Force de l'armée américaine.

Le Sig P226

Développé par le partenariat suisse-allemand Sig Sauer pour remplacer le M1911A1 dans les forces armées américaines, le Sig P226 n'a pas réussi à remporter le contrat, mais a reçu un coup de pouce majeur lorsque les SEAL de la marine américaine ont rejeté leurs pistolets Beretta M9 en faveur du Sig.

Le P226 était une évolution du Sig P220, un favori d'après-guerre des armées occidentales et orientées vers l'ouest (comme le Japon) dans le monde entier.

Le pistolet est un modèle dit à double action, ce qui signifie qu'une seule pression longue sur la gâchette permet à la fois d'armer le pistolet et de libérer le percuteur, mettant ainsi le pistolet à feu.

Les utilisateurs peuvent également utiliser le Sig en mode simple action, dans lequel le pistolet est armé manuellement et une pression plus courte sur la détente libère le percuteur.

Le pistolet est équipé d'un dispositif de désarmement latéral permettant d'abaisser le chien sans faire feu.

Le Sig Sauer P226 a été utilisé par les U.S. Navy SEALs pendant vingt-huit ans, avant d'être remplacé par la version compacte du Glock 17, le Glock 19.

Le Smith & Wesson M&P

[2]Smith & Wesson est l'un des plus anciens noms de l'industrie américaine des armes à feu.

Bien que la société soit surtout connue pour ses revolvers, il était inévitable qu'elle sorte une arme de poing en polymère de type Glock. Le résultat, le M&P (Military and Police), a connu un grand succès en tant que tel.

Introduit en 2005, le M&P se caractérise par un cadre en polymère renforcé d'acier et une glissière en acier inoxydable.

Le M&P a été l'un des premiers pistolets à proposer trois renflements de paume interchangeables, permettant à l'utilisateur de configurer le pistolet pour qu'il s'adapte mieux à sa main.

Le M&P dispose également d'un arrêtoir de glissière et d'une sortie de chargeur ambidextres.
Contrairement au Glock, le M&P peut être démonté sans appuyer sur la détente.

Le M&P est disponible dans un certain nombre de calibres de pistolets de taille moyenne, dont le neuf millimètres, le 357 Sig et le .40 Smith & Wesson, ainsi que le .45 ACP. Le M&P est surtout utilisé par les forces de police aux États-Unis et à l'étranger.

Le CZ 75

L'une des meilleures armes de poing au monde n'était même pas accessible aux tireurs amateurs pendant la majeure partie de la guerre froide.

Le pistolet CZ 75, introduit en 1975, emprunte beaucoup au dernier modèle de pistolet de John Moses Browning, le Browning Hi-Power, tant à l'extérieur qu'à l'intérieur, mais il n'est pas une copie et présente des différences significatives.

Le pistolet de neuf millimètres pouvait transporter jusqu'à seize cartouches, ce qui en faisait l'une des armes de poing de plus grande capacité de son époque.

Enfermé derrière le rideau de fer et incapable d'obtenir des contrats avec le gouvernement tchécoslovaque, le CZ 75 n'a pas réussi à gagner des adhérents avant la chute du mur de Berlin en 1989.

Aujourd'hui, le pistolet est disponible sous une forme actualisée, le CZ 75BD, avec une sécurité de percuteur, un levier de désarmement et un rail d'accessoires sous le canon, et disponible dans une variété de calibres d'armes de poing de taille moyenne.

Quelque soit votre choix final, prenez le temps d'**apprendre à manipuler et utiliser votre arme dans le respect des règles de sécurité**

Il en existe bien d'autre, ce n'est qu'un apperçu, louer les armes de votre club, demander à essayer les armes des autres tireurs , dans les armuries essayer plusieurs modèles, vous finirez par trouver celui qui vous correspond.

Bons tir

Règles de manipulation et de stockage des armes à feu

Manipuler des armes à feu en toute sécurité est simple, mais requiert de la discipline. Chaque tireur sait qu'une arme n'est pas dangereuse lorsqu'elle est bien maîtrisée.

En ces temps de fermeture des stands, nous sommes nombreux à prendre le temps d'entretenir nos armes et à driller à la maison pour ne pas perdre la main. Un rappel des règles de sécurité et de stockage n'est donc pas superflu…

Règles de sécurité des armes à feu

4 règles de sécurité incontournables régissent la sphère du tir et des armes à feu.

Les voici explicitées afin que chacun comprenne ce qu'elles impliquent :

1/ Une arme doit toujours être considérée comme chargée

La première chose qu'on fait quand on est en présence d'une arme à feu, c'est effectuer les manipulations de sécurité pour s'assurer qu'elle ne soit pas chargée.

Quelle que soit la condition d'une arme (vide, approvisionnée, chargée), on la considère comme prête à faire feu. Chaque arme à feu avec laquelle vous entrez en contact POURRAIT être chargée. Ne supposez jamais que quelqu'un vous a remis une arme non chargée, qui que ce soit : tout le monde peut commettre une erreur, vous y compris. Prenez le temps nécessaire pour inspecter l'arme à feu en toute sécurité avant de continuer.

Au stand, **retirer le chargeur d'une arme vide et laisser la culasse en position ouverte avec le drapeau engagé quand on est occupé à autre chose est un gage de sûreté**.

2/ Ne jamais pointer ni laisser pointer le canon d'une arme sur quelque chose que l'on ne veut pas détruire.

Il est de votre responsabilité de **toujours garder votre arme pointée dans une direction sûre,** que vous vous installiez dans votre zone de travail, que vous soyez en cours d'approvisionnement, de rechargement, de tir, de vérification d'arme vide ou simplement en train de ranger votre matériel.

Au stand, n'oubliez jamais que la seule direction sûre est vers la cible : il y a du monde autour de vous et **les « murs » de séparation des pas de tirs n'arrêtent pas les balles !**

3/ Garder l'index hors de la détente tant que les organes de visée ne sont pas sur la cible et que la décision de tirer n'a pas été prise.

Votre index est la sûreté principale de votre arme. En dehors de cas très rares de dysfonctionnements mécaniques des sécurités des armes, un coup ne peut partir que si la queue de détente est pressée.

À partir du moment où vous saisissez une arme à feu, **votre index doit rester le long du du pontet et reposer sur le côté du cadre** tant que vous n'avez pas pris la décision d'ouvrir le feu. Votre « trigger finger » est en réalité votre « safety finger » **même si votre arme est équipée de sûretés** et cette règle vaut double pour les possesseurs de **pistolets Glock**.

Quand on est effrayé ou surpris, on se recroqueville sur soi-même. La discipline de l'index est donc particulièrement importante pour éviter un départ lié au réflexe de crispation de la main dans les situations de stress (peur, surprise, etc.) qu'on peut rencontrer sur le terrain ou .**dans les cas de défense personnelle à domicile**

4/ Être sûr de son objectif et de son environnement.

Il est impératif de savoir ce qui se trouve devant, derrière et autour de sa cible. Les balles ricochent et traversent les murs et autres obstacles. Il faut donc toujours s'assurer que personne ne puisse être grièvement blessé ou abattu par une balle que vous avez tirée. En cas de doute, on ne tire pas.

Exemple de résultat du non-respect de ces règles de sécurité :

Léo sort son arme pour la nettoyer confortablement sur la table du salon. Il retire toujours le chargeur de son pistolet avant de le ranger, une saine habitude. Sans avoir procédé aux vérifications de sécurité qu'il juge superflues au regard des précautions qu'il prend, il oriente son arme n'importe comment en passant le chiffon sur la culasse… dans l'action, son index qui traîne presse la détente et un coup part. La balle semble s'être logée dans la cloison qui sépare le salon de la cuisine, où sa femme est justement en train de cuisiner… Les oreilles qui sifflent encore de la détonation, Léo entre dans la cuisine et trouve sa femme à terre…

Dans cette situation qui est un cas classique d'accident de manipulation des pistolets, Léo a éjecté le chargeur de son arme, mais n'a pas manœuvré la culasse pour éjecter la balle chambrée. L'arme a donc été stockée, chargée et il aurait suffi d'une simple vérification pour éviter le drame.

LES ACCIDENTS ARRIVENT A TOUT LE MONDE.
On vérifie TOUJOURS qu'une arme est vide avant de la manipuler, que ce soit sur un pas de tir ou à la maison. Quelles que soient les circonstances, vous êtes responsable de votre arme à feu. Vous devez appliquer les règles de sécurité en tout temps, en tout lieu et apprendre à en être totalement maître.

Règles de stockage des armes à feu

À la maison, les armes de poing et armes longues de catégorie A et B doivent être stockées inertes dans un coffre-fort (soit non approvisionnées et même culasse démontée si on le souhaite). Si la législation est claire sur le sujet (cf. Articles R314-1 à R314-4 du Code de Sécurité Intérieure), c'est une question de **sécurité pour soi et pour toute autre personne qui aurait accès au coffre-fort de stockage**.

Les armes longues de catégorie C ne doivent pas nécessairement être stockées dans un coffre. En revanche, il est obligatoire de démonter un élément essentiel au fonctionnement de l'arme (culasse), ou de les sécuriser à l'aide d'un verrou de pontet ou d'un câble sécurisé obstruant le canon lorsqu'un démontage n'est pas possible ou peu pratique (c'est le cas des carabines à levier de sous-garde par exemple).

Cette procédure permet de s'assurer que personne ne pourra se blesser avec vos armes à feu (on pense en premier lieu aux enfants) ou les retourner contre vous.

Pour les mêmes raisons et quel que soit le type d'arme, **on retire les munitions des magasins (chargeurs) avant de les remiser au coffre**. Cela permet aussi de ne pas fausser leurs ressorts s'ils sont stockés pour une longue durée.

Exemple du non-respect de ces règles :

Sylvie vit seule depuis le décès de son mari et garde un pistolet de petit calibre dans sa table de nuit, juste au cas où. Aujourd'hui, elle reçoit ses petits-enfants, deux petits garçons de 6 et 8 ans qui adorent jouer à cache-cache…L'un d'eux trouvera l'arme et blessera grièvement son frère avec.

On ne stocke JAMAIS une arme de poing chargée et on ne range jamais une arme autrement que vide et dans un coffre-fort. **Ne provoquez pas les drames que vous cherchez à éviter !**

Éducation des enfants aux règles de sécurité des armes à feu

Comme évoqué dans l'exemple plus haut, de nombreux accidents ne sont pas causés par le propriétaire de l'arme, mais par un membre de sa famille. Il est vital de vous doter de quoi mettre vos armes sous clé, mais aussi d'éduquer les membres de votre famille (surtout les enfants) aux règles de sécurités des armes pour éviter qu'ils ne se blessent avec.

Tout le monde sous votre toit doit connaitre les règles de sécurité et ne jamais manipuler votre arme à feu en dehors de votre présence et seulement après avoir vérifié l'arme vous-même. Les enfants et en particulier les petits garçons sont naturellement attirés par les armes, il est donc extrêmement important de ne pas exciter leur curiosité en leur interdisant de vous regarder les manipuler et de les toucher s'ils le souhaitent. Cela évitera qu'ils cherchent à s'en emparer quand vous êtes absents, même si vous avez tout sécurisé correctement.

Il faut apprendre aux enfants à appliquer ces **3 règles essentielles** :

•on ne doit jamais se retrouver en présence d'une arme à feu sans que cette dernière soit dans les mains d'un adulte,

•on ne touche pas une arme à feu qu'on a découvert par inadvertance et on avertit un adulte immédiatement si ça arrive,

•on ne suit pas un ami qui veut montrer les armes de ses parents, on avertit un adulte et on ne reste pas sur place.